REKSA DANA CAMPURAN SUCORINVEST DANA PRIORITAS SEHAT

Tanggal Efektif: 5 Desember 2024 Tanggal Penawaran: 24 Maret 2025

OTORITAS JASA KEUANGAN TIDAK MEMBERIKAN PERNYATAAN MENYETUJUI ATAU TIDAK MENYETUJUI EFEK INI, TIDAK JUGA MENYATAKAN KEBENARAN ATAU KECUKUPAN ISI PROSPEKTUS INI. SETIAP PERNYATAAN YANG BERTENTANGAN DENGAN HAL-HAL TERSEBUT ADALAH PERBUATAN MELANGGAR HUKUM.

REKSA DANA CAMPURAN SUCORINVEST DANA PRIORITAS SEHAT (untuk selanjutnya disebut "SUCORINVEST DANA PRIORITAS SEHAT") adalah Reksa Dana berbentuk Kontrak Investasi Kolektif berdasarkan Undang-Undang Nomor 8 tahun 1995 tentang Pasar Modal sebagaimana diubah Undang-Undang Republik Indonesia No. 4 tahun 2023 tentang Pengembangan Dan Penguatan Sektor Keuangan beserta peraturan pelaksanaan dan seluruh perubahannya ("Undang-Undang Pasar Modal") beserta peraturan pelaksanaannya.

SUCORINVEST DANA PRIORITAS SEHAT bertujuan untuk memberikan potensi pertumbuhan investasi yang optimal dalam jangka menengah hingga panjang, melalui alokasi strategis sesuai dengan Kebijakan Investasi, sekaligus wadah bagi masyarakat untuk berpartisipasi dalam penyaluran sumbangan kepada pihak ketiga yang memiliki usaha di bidang kesehatan dan/atau bantuan sosial lainnya yang ditunjuk oleh Manajer Investasi, yang dananya berasal dari sebagian imbalan jasa Manajer Investasi.

SUCORINVEST DANA PRIORITAS SEHAT akan melakukan investasi dengan komposisi portofolio investasi:

a. minimum 1% (satu persen) dan maksimum sebesar 79% (tujuh puluh sembilan persen) dari Nilai Aktiva Bersih pada Efek bersifat ekuitas yang diperdagangkan baik di dalam maupun di luar negeri; dan
b. minimum sebesar 1% (satu persen) dan maksimum sebesar 79% (tujuh puluh sembilan persen) dari Nilai Aktiva Bersih pada Efek bersifat utang termasuk Efek Beragun Aset Arus Kas Tetap, yang diperdagangkan baik dalam maupun luar negeri; dan
c. minimum 0% (nol persen) dan maksimum 79% (tujuh puluh sembilan persen) dari Nilai Aktiva Bersih pada instrumen pasar uang dalam negeri yang mempunyai jatuh tempo kurang dari 1 (satu) tahun dan/atau deposito;

sesuai dengan peraturan perundang-undangan yang berlaku di Indonesia.

Dalam hal berinvestasi pada Efek luar negeri, Manajer Investasi wajib memastikan kegiatan investasi SUCORINVEST DANA PRIORITAS SEHAT pada Efek luar negeri tidak akan bertentangan dengan ketentuan hukum dan peraturan yang berlaku di Indonesia dan hukum Negara yang mendasari penerbitan Efek luar negeri tersebut.

PENAWARAN UMUM

PT Sucorinvest Asset Management sebagai Manajer Investasi melakukan Penawaran Umum atas Unit Penyertaan SUCORINVEST DANA PRIORITAS SEHAT secara terus menerus sampai dengan jumlah sebanyak-banyaknya sebesar 4.500.000.000 (empat miliar lima ratus juta) Unit Penyertaan yang terbagi pada:

i) SUCORINVEST DANA PRIORITAS SEHAT Kelas A secara terus menerus sampai dengan jumlah sebanyak-banyaknya sebesar 1.500.000.000 (satu miliar lima ratus juta) Unit Penyertaan;
ii) SUCORINVEST DANA PRIORITAS SEHAT Kelas B secara terus menerus sampai dengan jumlah sebanyak-banyaknya sebesar 1.500.000.000 (satu miliar lima ratus juta) Unit Penyertaan; dan
iii) SUCORINVEST DANA PRIORITAS SEHAT Kelas C secara terus menerus sampai dengan jumlah sebanyak-banyaknya sebesar 1.500.000.000 (satu miliar lima ratus juta) Unit Penyertaan.

Setiap Kelas Unit Penyertaan SUCORINVEST DANA PRIORITAS SEHAT mempunyai Nilai Aktiva Bersih awal per Unit Penyertaan sebesar Rp 1.000,- (seribu Rupiah) pada hari pertama Penawaran Umum.

Dalam hal Manajer Investasi melakukan penerbitan setiap Kelas Unit Penyertaan baru, maka Nilai Aktiva Bersih awal per Kelas Unit Penyertaan adalah sebesar Rp 1.000,- (seribu Rupiah) pada hari pertama Kelas Unit Penyertaan tersebut diterbitkan.

Selanjutnya harga pembelian setiap Unit Penyertaan ditetapkan berdasarkan Nilai Aktiva Bersih (NAB) per Kelas Unit Penyertaan SUCORINVEST DANA PRIORITAS SEHAT pada akhir Hari Bursa yang bersangkutan.

Kelas Unit Penyertaan tersebut di atas masing-masing akan berlaku dan dapat mulai ditawarkan pada tanggal-tanggal yang ditentukan oleh Manajer Investasi, yang akan diinformasikan kemudian oleh Manajer Investasi kepada Pemegang Unit Penyertaan.

Pemegang Unit Penyertaan SUCORINVEST DANA PRIORITAS SEHAT dikenakan biaya pembelian Unit Penyertaan (*subscription fee*) maksimum sebesar 2% (dua persen) dari nilai transaksi pembelian Unit penyertaan, biaya penjualan kembali Unit Penyertaan (*redemption fee*) maksimum sebesar 2% (dua persen) dari nilai transaksi penjualan kembali Unit Penyertaan dan biaya pengalihan investasi (*switching fee*) maksimum sebesar 1% (satu persen) dari nilai transaksi pengalihan investasi. Ketentuan ini berlaku untuk seluruh Kelas Unit Penyertaan. Uraian lengkap biaya-biaya yang dapat dilihat pada Bab IX tentang Alokasi Biaya dan Imbalan Jasa.

MANAJER INVESTASI

Sucor Asset Management

PT Sucorinvest Asset Management
Equity Tower Lt. 31
Jl. Jend. Sudirman Kav 52-53
Jakarta 12190
Telepon : (021) 299 60800
Faksimili : (021) 5797 3929

BANK KUSTODIAN

standard chartered

Standard Chartered Bank, Cabang Jakarta
World Trade Center II Lt 3
Jl. Jendral Sudirman Kav 29-31
Jakarta 12920
Telp. +6221 2555 0200
+6221 25550002/ 304150025

SEBELUM MEMUTUSKAN UNTUK MEMBELI UNIT PENYERTAAN REKSA DANA INI ANDA HARUS TERLEBIH DAHULU MEMPELAJARI ISI PROSPEKTUS INI KHUSUSNYA PADA BAGIAN MANAJER INVESTASI (BAB III), TUJUAN INVESTASI, KEBIJAKAN INVESTASI, PEMBATASAN INVESTASI DAN KEBIJAKAN PEMBAGIAN HASIL INVESTASI (BAB V) DAN FAKTOR-FAKTOR RISIKO YANG UTAMA (BAB VIII).

MANAJER INVESTASI TELAH MEMPEROLEH IZIN DAN TERDAFTAR SEBAGAI MANAJER INVESTASI DI PASAR MODAL DARI OTORITAS PASAR MODAL SERTA DALAM MELAKUKAN KEGIATAN USAHANYA MANAJER INVESTASI DIAWASI OLEH OTORITAS JASA KEUANGAN.

OJK TIDAK MEMBERIKAN PERNYATAAN MENYETUJUI ATAU TIDAK MENYETUJUI EFEK INI, TIDAK JUGA MENYATAKAN KEBENARAN ATAU KECUKUPAN ISI PROSPEKTUS INI. SETIAP PERNYATAAN YANG BERTENTANGAN DENGAN HAL-HAL TERSEBUT ADALAH PERBUATAN MELANGGAR HUKUM.

Prospektus ini diperbaharui di Jakarta per tanggal 31 Maret 2025. Prospektus ini memuat Informasi per 28 Februari 2024.
Prospektus ini memuat Ikhtisar Laporan Keuangan Singkat per tanggal 31 Desember 2024.

BERLAKUNYA UNDANG-UNDANG NOMOR 21 TAHUN 2011 TENTANG OTORITAS JASA KEUANGAN SEBAGAIMANA DIUBAH DENGAN UNDANG-UNDANG NOMOR 4 TAHUN 2023 TENTANG PENGEMBANGAN DAN PENGUATAN SEKTOR KEUANGAN (“UNDANG-UNDANG OJK”)

Dengan berlakunya Undang-undang OJK, sejak tanggal 31 Desember 2012 fungsi, tugas dan wewenang pengaturan kegiatan jasa keuangan di sektor Pasar Modal telah beralih dari BAPEPAM & LK kepada OJK, sehingga semua rujukan dan atau kewajiban yang harus dipenuhi kepada dan atau dirujuk kepada kewenangan BAPEPAM & LK dalam peraturan perundang-undangan yang berlaku, menjadi kepada OJK.

UNTUK DIPERHATIKAN

SUCORINVEST DANA PRIORITAS SEHAT tidak termasuk instrumen investasi yang dijamin oleh Pemerintah, Bank Indonesia, ataupun institusi lainnya, termasuk namun tidak terbatas Manajer Investasi dan Bank Kustodian. Sebelum membeli Unit Penyertaan, calon investor harus terlebih dahulu mempelajari dan memahami Prospektus dan dokumen penawaran lainnya.

Isi dari Prospektus dan dokumen penawaran lainnya bukanlah suatu saran baik dari sisi bisnis, hukum, maupun pajak. Calon Pemegang Unit Penyertaan harus menyadari bahwa terdapat kemungkinan Pemegang Unit Penyertaan akan menanggung risiko sehubungan dengan Unit Penyertaan yang dipegangnya. Dengan kemungkinan adanya risiko tersebut, apabila dianggap perlu calon Pemegang Unit Penyertaan dapat meminta pendapat dari pihak-pihak yang berkompeten atas aspek bisnis, hukum, keuangan, pajak, maupun aspek lain yang relevan sehubungan dengan investasi dalam SUCORINVEST DANA PRIORITAS SEHAT.

Perkiraan yang terdapat dalam prospektus yang menunjukkan indikasi hasil investasi dari SUCORINVEST DANA PRIORITAS SEHAT, bila ada, hanyalah perkiraan dan tidak ada kepastian atau jaminan bahwa Pemegang Unit Penyertaan akan memperoleh hasil investasi yang sama dimasa yang akan datang, dan indikasi ini bukan merupakan janji atau jaminan dari Manajer Investasi atas target hasil investasi maupun potensi hasil investasi, bila ada, yang akan diperoleh oleh calon Pemegang Unit Penyertaan. Perkiraan tersebut akan dapat berubah sebagai akibat dari berbagai faktor, termasuk antara lain faktor-faktor yang telah diungkapkan dalam Bab VIII mengenai Manfaat Investasi dan Faktor-Faktor Risiko Utama.

PT Sucorinvest Asset Management ("Manajer Investasi") akan selalu mentaati ketentuan peraturan yang berlaku di Indonesia, termasuk peraturan perundang-undangan yang berlaku di Indonesia sebagai hasil kerja sama antara Pemerintah Indonesia dengan pemerintah negara lain, maupun penerapan asas timbal balik (reciprocal) antara Pemerintah Indonesia dengan pemerintah negara lain, seperti namun tidak terbatas peraturan perundang-undangan mengenai anti pencucian uang, anti terorisme maupun perpajakan, yang keberlakuannya mungkin mengharuskan Manajer Investasi untuk berbagi informasi, termasuk melaporkan dan memotong pajak yang terutang oleh calon Pemegang Unit Penyertaan yang wajib dipenuhi oleh Manajer Investasi dari waktu ke waktu kepada otoritas yang berwenang.

Manajer Investasi akan selalu menjaga kerahasiaan data nasabah dan wajib memenuhi ketentuan kerahasiaan nasabah yang berlaku di Indonesia. Dalam hal Manajer Investasi diwajibkan untuk memberikan data nasabah, data nasabah hanya akan disampaikan secara terbatas untuk data yang diminta oleh otoritas yang berwenang sesuai dengan ketentuan yang berlaku.

DAFTAR ISI

REKSA DANA CAMPURAN SUCORINVEST DANA PRIORITAS SEHAT i
DAFTAR ISI iv
BAB I 1
ISTILAH DAN DEFINISI 1
BAB II 10
KETERANGAN MENGENAI SUCORINVEST DANA PRIORITAS SEHAT 10
BAB III 16
MANAJER INVESTASI 16
BAB IV 18
BANK KUSTODIAN 18
BAB V 19
TUJUAN INVESTASI, KEBIJAKAN INVESTASI, PEMBATASAN INVESTASI, DAN KEBIJAKAN PEMBAGIAN HASIL INVESTASI 19
BAB VI 25
METODE PENGHITUNGAN NILAI PASAR WAJAR EFEK DALAM PORTOFOLIO SUCORINVEST DANA PRIORITAS SEHAT 25
BAB VII 27
PERPAJAKAN 27
BAB VIII 29
MANFAAT INVESTASI DAN FAKTOR RISIKO UTAMA 29
BAB IX 31
ALOKASI BIAYA DAN IMBALAN JASA 31
BAB X 36
HAK-HAK PEMEGANG UNIT PENYERTAAN 36
BAB XI 38
PEMBUBARAN DAN LIKUIDASI 38
BAB XII 42
PENDAPAT DARI SEGI HUKUM 42
BAB XIII 43
LAPORAN KEUANGAN DAN PENDAPAT AKUNTAN 43
BAB XIV 44
PERSYARATAN DAN TATA CARA PEMBELIAN UNIT PENYERTAAN 44
BAB XV 49
PERSYARATAN DAN TATA CARA PENJUALAN KEMBALI UNIT PENYERTAAN 49
BAB XVI 53
PERSYARATAN DAN TATA CARA PENGALIHAN INVESTASI 53
BAB XVII 56
PENGALIHAN KEPEMILIKAN UNIT PENYERTAAN 56
BAB XVIII 57
SKEMA PEMBELIAN UNIT PENYERTAAN,PENJUALAN KEMBALI UNIT PENYERTAAN DAN PENGALIHAN INVESTASI SUCORINVEST DANA PRIORITAS SEHAT 57
BAB XIX 60
PENYELESAIAN PENGADUAN PEMEGANG UNIT PENYERTAAN 60
BAB XX 62
PENAMBAHAN DAN PENUTUPAN KELAS UNIT PENYERTAAN 62
BAB XXI 63
PENYEBARLUASAN PROSPEKTUS DAN FORMULIR–FORMULIR BERKAITAN DENGAN PEMBELIAN UNIT PENYERTAAN 63

BAB I

ISTILAH DAN DEFINISI

1.1. AFILIASI

Afiliasi sebagaimana dimaksud dalam Pasal 1 Angka 1 Undang-undang Pasar Modal yaitu :

(a) hubungan keluarga karena perkawinan sampai dengan derajat kedua, baik secara horizontal maupun vertikal, yaitu hubungan seseorang dengan:
   1. suami atau istri;
   2. orang tua dari suami atau istri dan suami atau istri dari anak;
   3. kakek dan nenek dari suami atau istri dan suami atau istri dari cucu;
   4. saudara dari suami atau istri beserta suami atau istrinya dari saudara yang bersangkutan; atau
   5. suami atau istri dari saudara orang yang bersangkutan.

(b) hubungan keluarga karena keturunan sampai dengan derajat kedua, baik secara horizontal maupun vertikal, yaitu hubungan seseorang dengan:
   1. orang tua dan anak;
   2. kakek dan nenek serta cucu; atau
   3. saudara dari orang yang bersangkutan.

(c) hubungan antara pihak dengan karyawan, direktur, atau komisaris dari pihak tersebut;

(d) hubungan antara 2 (dua) atau lebih perusahaan dimana terdapat satu atau lebih anggota direksi, pengurus, dewan komisaris, atau pengawas yang sama;

(e) hubungan antara perusahaan dan pihak, baik langsung maupun tidak langsung, dengan cara apa pun, mengendalikan atau dikendalikan oleh perusahaan atau pihak tersebut dalam menentukan pengelolaan dan/atau kebijakan perusahaan atau pihak dimaksud;

(f) hubungan antara 2 (dua) atau lebih perusahaan yang dikendalikan, baik langsung maupun tidak langsung, dengan cara apa pun, dalam menentukan pengelolaan dan/atau kebijakan perusahaan oleh pihak yang sama; atau

(g) hubungan antara perusahaan dan pemegang saham utama yaitu pihak yang secara langsung maupun tidak langsung memiliki paling kurang 20% (dua puluh persen) saham yang mempunyai hak suara dari perusahaan tersebut.

1.2. AGEN PENJUAL EFEK REKSA DANA

Agen Penjual Efek Reksa Dana adalah Agen Penjual Efek Reksa Dana sebagaimana dimaksud dalam Peraturan OJK Nomor 39/POJK.04/2014 tanggal 29 Desember 2014 perihal Agen Penjual Efek Reksa Dana, beserta penjelasannya dan perubahan-perubahannya serta penggantinya yang mungkin ada dikemudian hari yang ditunjuk oleh Manajer Investasi untuk melakukan penjualanUnit Penyertaan SUCORINVEST DANA PRIORITAS SEHAT.

1.3. BANK KUSTODIAN

Bank Kustodian adalah bank umum yang telah mendapat persetujuan OJK untuk menyelenggarakan kegiatan usaha sebagai Bank Kustodian, yaitu pihak yang memberikan jasa penitipan Efek (termasuk Penitipan Kolektif atas Efek yang dimiliki bersama oleh lebih dari satu Pihak yang kepentingannya diwakili oleh Kustodian) dan harta lain yang berkaitan dengan Efek, harta yang berkaitan dengan portofolio investasi kolektif**,** serta jasa lain, termasuk menerima dividen, bunga, dan hak lain, menyelesaikan transaksi Efek, dan mewakili pemegang rekening yang menjadi nasabahnya. Dalam hal ini Bank Kustodian adalah Standard Chartered Bank, Cabang Jakarta.

1.4. BADAN PENGAWAS PASAR MODAL DAN LEMBAGA KEUANGAN (“BAPEPAM dan LK”)

BAPEPAM dan LK adalah lembaga yang melakukan pembinaan, pengaturan, dan pengawasan sehari- hari kegiatan Pasar Modal sebagaimana dimaksud dalam Undang-undang Pasar Modal.

Sesuai Undang-Undang OJK, sejak tanggal 31 Desember 2012, fungsi, tugas dan wewenang pengaturan kegiatan jasa keuangan di sektor Pasar Modal beralih dari BAPEPAM dan LK ke OJK, sehingga semua rujukan dan atau kewajiban yang harus dipenuhi kepada dan atau dirujuk kepada kewenangan BAPEPAM dan LK dalam peraturan perundang-undangan yang berlaku, menjadi kepada OJK.

1.5. BUKTI KEPEMILIKAN UNIT PENYERTAAN

Reksa Dana berbentuk Kontrak Investasi Kolektif menghimpun dana dengan menerbitkan Unit Penyertaan kepada Pemegang Unit Penyertaan. Unit Penyertaan adalah satuan ukuran yang menunjukkan bagian kepentingan setiap Pihak dalam portofolio investasi kolektif.

Dengan demikian Unit Penyertaan merupakan bukti kepesertaan Pemegang Unit Penyertaan dalam Reksa Dana berbentuk Kontrak Investasi Kolektif. Manajer Investasi melalui Bank Kustodian akan menerbitkan Surat Konfirmasi Transaksi Unit Penyertaan yang berisi jumlah Unit Penyertaan yang dimiliki oleh masing-masing Pemegang Unit Penyertaan dan berlaku sebagai bukti kepemilikan Unit Penyertaan Reksa Dana.

1.6. EFEK

Efek adalah surat berharga atau Kontrak Investasi baik dalam bentuk konvensional dan digital atau bentuk lain sesuai dengan perkembangan teknologi yang memberikan hak kepada pemiliknya untuk secara langsung maupun tidak langsung memperoleh manfaat ekonomis dari penerbit atau dari pihak tertentu berdasarkan perjanjian Derivatif atas Efek, yang dapat dialihkan dan/atau diperdagangkan di Pasar Modal sebagaimana diatur dalam Undang-Undang Pasar Modal.

1.7. EFEKTIF

Efektif adalah terpenuhinya seluruh tata cara dan persyaratan Pernyataan Pendaftaran yang ditetapkan dalam Undang-Undang Pasar Modal dan POJK Tentang Reksa Dana Berbentuk Kontrak Investasi Kolektif. Surat pernyataan efektif Pernyataan Pendaftaran Dalam Rangka Penawaran Umum Reksa Dana Berbentuk Kontrak Investasi Kolektif akan diterbitkan oleh OJK.

1.8. FORMULIR PEMBUKAAN REKENING

Formulir Pembukaan Rekening adalah formulir yang harus diisi secara lengkap, ditandatangani dan diajukan oleh calon Pemegang Unit Penyertaan sebelum membeli Unit Penyertaan Reksa Dana yang diterbitkan oleh Manajer Investasi yang pertama kali (pembelian awal) melalui Manajer Investasi atau Agen Penjual Efek Reksa Dana yang ditunjuk oleh Manajer Investasi (jika ada) serta memuat profil calon Pemegang Unit Penyertaan yang disyaratkan untuk diisi oleh calon Pemegang Unit Penyertaan sebagaimana diharuskan oleh Peraturan BAPEPAM Nomor IV.D.2 tentang Profil Pemodal Reksa Dana, yang merupakan Lampiran Keputusan Ketua BAPEPAM Nomor Kep 20/PM/2004 tanggal 29 April 2004 yang berisikan data dan informasi mengenai -profil risiko pemodal.

Formulir Pembukaan Rekening dapat berbentuk elektronik yang menggunakan sistem elektronik yang disediakan oleh Manajer Investasi atau Agen Penjual Efek Reksa Dana yang ditunjuk oleh Manajer Investasi- (jika ada) dengan memperhatikan ketentuan peraturan perundang-undangan yang berlaku mengenai informasi dan transaksi elektronik.

Dalam hal Formulir Pembukaan Rekening bukan merupakan formulir elektronik, tetapi merupakan hasil pemindaian dari Formulir Pembukaan Rekening yang telah ditandatangani yang kemudian dikirimkan kepada dan/atau diterima oleh Manajer Investasi melalui suatu sistem elektronik yang disediakan oleh Manajer Investasi dan/atau Agen Penjual Efek Reksa Dana yang ditunjuk oleh Manajer Investasi (jika ada), maka hasil pemindaian Formulir Pembukaan Rekening tersebut akan dianggap sebagai alat bukti hukum yang sah dan diterima para pihak sesuai dengan tata cara yang ditentukan oleh Manajer Investasi dan memperhatikan ketentuan peraturan perundang-undangan yang berlaku mengenai informasi dan transaksi elektronik.

1.9. FORMULIR PEMESANAN PEMBELIAN UNIT PENYERTAAN

Formulir Pemesanan Pembelian Unit Penyertaan adalah formulir yang harus diisi secara lengkap, ditandatangani oleh calon Pemegang Unit Penyertaan untuk membeli Unit Penyertaan dan diajukan oleh calon Pemegang Unit Penyertaan kepada Manajer Investasi atau melalui Agen Penjual Efek Reksa Dana yang ditunjuk oleh Manajer Investasi (jika ada) sesuai tata cara yang berlaku di dalam Prospektus ini.

Formulir Pemesanan Pembelian Unit Penyertaan merupakan formulir yang disediakan oleh Manajer Investasi atau Agen Penjual Efek Reksa Dana yang ditunjuk oleh Manajer Investasi (jika ada) atau bentuk formulir lainnya yang telah disepakati Manajer Investasi bersama dengan Pemegang Unit Penyertaan. Formulir Pemesanan Pembelian Unit Penyertaan dapat juga berbentuk formulir elektronik yang disediakan

oleh Manajer Investasi atau Agen Penjual Efek Reksa Dana yang ditunjuk oleh Manajer Investasi (jika ada) dibawah koordinasi Manajer Investasi dengan memperhatikan ketentuan peraturan perundang-undangan yang berlaku mengenai informasi dan transaksi elektronik.

Dalam hal Formulir Pemesanan Pembelian bukan merupakan formulir elektronik, tetapi merupakan hasil pemindaian dari Formulir Pemesanan Pembelian yang kemudian dikirimkan kepada dan/atau diterima oleh Manajer Investasi dan/atau Agen Penjual Efek Reksa Dana yang ditunjuk oleh Manajer Investasi (jika ada) melalui suatu sistem elektronik yang disediakan oleh Manajer Investasi dan/atau Agen Penjual Efek Reksa Dana yang ditunjuk oleh Manajer Investasi (jika ada), maka hasil pemindaian Formulir Pemesanan Pembelian tersebut akan dianggap sebagai alat bukti hukum yang sah dan diterima para pihak sesuai dengan tata cara yang ditentukan oleh Manajer Investasi dan memperhatikan ketentuan perundang-undangan yang berlaku mengenai- informasi dan transaksi elektronik.

1.10. FORMULIR PENJUALAN KEMBALI UNIT PENYERTAAN

Formulir Penjualan Kembali Unit Penyertaan adalah formulir yang harus diisi secara lengkap, ditandatangani oleh Pemegang Unit Penyertaan untuk menjual kembali Unit Penyertaan yang dimilikinya dan diajukan oleh Pemegang Unit Penyertaan kepada Manajer Investasi atau melalui Agen Penjual Efek Reksa Dana yang ditunjuk oleh Manajer Investasi (jika ada).

Formulir Penjualan Kembali Unit Penyertaan merupakan formulir yang disediakan oleh Manajer Investasi atau Agen Penjual Efek Reksa Dana yang ditunjuk oleh Manajer Investasi (jika ada) atau bentuk formulir lainnya yang telah disepakati Manajer Investasi bersama dengan Pemegang Unit Penyertaan. Formulir Penjualan Kembali Unit Penyertaan dapat juga berbentuk formulir elektronik yang disediakan oleh Manajer Investasi atau Agen Penjual Efek Reksa Dana yang ditunjuk oleh Manajer Investasi (jika ada) dibawah koordinasi Manajer Investasi dengan memperhatikan ketentuan peraturan perundang-undangan yang berlaku - mengenai informasi dan transaksi elektronik.

Dalam hal Formulir Penjualan Kembali Unit Penyertaan bukan merupakan formulir elektronik, tetapi merupakan hasil pemindaian dari Formulir Penjualan Kembali Unit Penyertaan yang dikirimkan kepada dan/atau diterima oleh Manajer Investasi dan/atau Agen Penjual Efek Reksa Dana yang ditunjuk oleh Manajer Investasi (jika ada) melalui suatu sistem elektronik yang disediakan oleh Manajer Investasi dan/atau Agen Penjual Efek Reksa Dana yang ditunjuk oleh Manajer Investasi (jika ada), maka hasil pemindaian Formulir Penjualan Kembali Unit Penyertaan tersebut akan dianggap sebagai alat bukti hukum yang sah dan diterima para pihak sesuai dengan tata cara yang ditentukan oleh Manajer Investasi dan memperhatikan ketentuan perundang-undangan yang berlaku mengenai informasi dan transaksi elektronik.

1.11. FORMULIR PENGALIHAN INVESTASI

Formulir Pengalihan Investasi adalah formulir yang harus diisi secara lengkap, ditandatangani oleh Pemegang Unit Penyertaan untuk mengalihkan investasi yang dimilikinya dalam SUCORINVEST DANA PRIORITAS SEHAT ke Reksa Dana lainnya yang memiliki fasilitas pengalihan investasi, yang dikelola oleh Manajer Investasi, dan diajukan oleh Pemegang Unit Penyertaan kepada Manajer Investasi atau Agen Penjual Efek Reksa Dana yang ditunjuk oleh Manajer Investasi (jika ada).

Formulir Pengalihan Investasi merupakan formulir yang disediakan oleh Manajer Investasi atau Agen Penjual Efek Reksa Dana yang ditunjuk oleh Manajer Investasi- (jika ada) atau bentuk formulir lainnya yang telah disepakati Manajer Investasi bersama dengan Pemegang Unit Penyertaan. Formulir Pengalihan Investasi dapat juga berbentuk formulir elektronik yang disediakan oleh Manajer Investasi atau Agen Penjual Efek Reksa Dana yang ditunjuk oleh Manajer Investasi (jika ada) dibawah koordinasi Manajer Investasi dengan memperhatikan ketentuan peraturan perundang- undangan yang berlaku mengenai informasi dan transaksi elektronik.

Dalam hal Formulir Pengalihan Investasi bukan merupakan formulir elektronik, tetapi merupakan hasil pemindaian dari Formulir Pengalihan Investasi yang dikirimkan kepada dan/atau diterima oleh Manajer Investasi dan/atau Agen Penjual Efek Reksa Dana yang ditunjuk oleh Manajer Investasi (jika ada) melalui suatu sistem elektronik yang disediakan oleh Manajer Investasi dan/atau Agen Penjual Efek Reksa Dana yang ditunjuk oleh Manajer Investasi (jika ada), maka hasil pemindaian Formulir Pengalihan Investasi tersebut akan dianggap sebagai alat bukti hukum yang sah dan diterima para pihak sesuai dengan tata cara yang ditentukan oleh Manajer Investasi dan memperhatikan -ketentuan perundangundangan yang berlaku mengenai informasi dan transaksi elektronik.

1.12. HARI BURSA

Hari Bursa adalah setiap hari diselenggarakannya perdagangan efek di Bursa Efek Indonesia, yaitu hari Senin sampai dengan hari Jumat, kecuali hari tersebut merupakan hari libur nasional atau dinyatakan sebagai hari libur oleh Bursa Efek Indonesia yang terkait dengan perdagangan Efek yang bersangkutan.

1.13. HARI KALENDER

Hari Kalender adalah semua hari dalam satu tahun sesuai dengan kalender nasional tanpa kecuali termasuk hari Sabtu, Minggu dan hari libur nasional yang ditetapkan oleh Pemerintah Republik Indonesia.

1.14. HARI KERJA

Hari Kerja adalah hari Senin sampai dengan hari Jumat, kecuali hari tersebut merupakan hari libur nasional dan hari libur khusus yang ditetapkan oleh Pemerintah Republik Indonesia.

1.16. KELAS UNIT PENYERTAAN (MULTISHARE CLASS)

Kelas Unit Penyertaan (MultiShare Class) adalah klasifikasi Unit Penyertaan SUCORINVEST DANA PRIORITAS SEHAT, dimana untuk setiap Kelas Unit Penyertaan terdapat perbedaan berdasarkan fitur-fitur yang bersifat administratif sebagaimana diatur dalam Kontrak Investasi Kolektif dan Prospektus, yang penerapannya dapat mempengaruhi Nilai Aktiva Bersih dari masing-masing kelas Unit Penyertaan, sebagaimana dijelaskan lebih lanjut dalam Prospektus ini.

1.17. KETENTUAN KERAHASIAAN DAN KEAMANAN DATA DAN/ ATAU INFORMASI PRIBADI KONSUMEN

Ketentuan Kerahasiaan Dan Keamanan Data Dan/ Atau Informasi Pribadi Konsumen adalah ketentuan-ketentuan mengenai kerahasiaan dan keamanan data dan/atau informasi pribadi konsumen sebagaimana diatur dalam POJK tentang Pelindungan Konsumen dan Masyarakat di Sektor Jasa Keuangan.

1.18. KONTRAK INVESTASI KOLEKTIF

Kontrak Investasi Kolektif adalah kontrak antara Manajer Investasi dan bank Kustodian yang secara kolektif mengikat Pemegang Unit Penyertaan dimana Manajer Investasi diberi wewenang untuk mengelola Portofolio Investasi kolektif dan bank Kustodian diberi wewenang untuk melaksanakan Penitipan Kolektif.sebagaimana diatur dalam Undang-undang Pasar Modal.

1.19. LAPORAN BULANAN

Laporan Bulanan adalah laporan SUCORINVEST DANA PRIORITAS SEHAT yang akan disediakan oleh Bank Kustodian bagi Pemegang Unit Penyertaan melalui fasilitas yang disediakan oleh penyedia jasa Sistem Pengelolaan Investasi Terpadu (S-INVEST) dengan ketentuan selambat-lambatnya pada hari ke-12 (kedua belas) bulan berikut yang memuat sekurang-kurangnya (1) nama, alamat, judul akun, dan nomor akun dari Pemegang Unit Penyertaan, (2) jumlah Unit Penyertaan yang dimiliki pada awal periode; (3) tanggal, Nilai Aktiva Bersih per kelas Unit Penyertaan SUCORINVEST DANA PRIORITAS SEHAT dan jumlah Unit Penyertaan yang dibeli,dijual kembali atau dilunasi pada setiap transaksi selama periode; dan (4) tanggal setiap pembagian uang tunai dan jumlah Unit Penyertaan yang menerima pembagian dividen sesuai dengan POJK Tentang Reksa Dana Berbentuk Kontrak Investasi Kolektif.

Manajer Investasi dan/atau Agen Penjual Efek Reksa Dana yang ditunjuk oleh Manajer Investasi (jika ada) wajib memastikan bahwa pihaknya telah memperoleh persetujuan Pemegang Unit Penyertaan untuk SUCORINVEST DANA PRIORITAS SEHATuntuk menyampaikan Laporan Bulanan melalui fasilitas yang disediakan oleh penyedia jasa Sistem Pengelolaan Investasi Terpadu (S-INVEST).

Dalam hal Pemegang Unit Penyertaan meminta Laporan Bulanan secara tercetak, Laporan Bulanan akan diproses sesuai dengan Surat Edaran OJK Nomor 1/SEOJK.04/2020 tanggal 17 Februari 2020 tentang Tata Cara Penyampaian Surat atau Bukti Konfirmasi dan Laporan Berkala Reksa Dana secara Elektronik melalui Sistem Pengelolaan Investasi Terpadu (“SEOJK tentang Tata Cara Penyampaian Surat atau Bukti Konfirmasi dan Laporan Berkala Reksa Dana secara Elektronik melalui Sistem Pengelolaan Investasi Terpadu”) beserta penjelasan dan perubahan-perubahan yang mungkin ada dikemudian hari, dengan tidak memberikan biaya tambahan bagi SUCORINVEST DANA PRIORITAS SEHAT.

1.20. LEMBAGA PENYIMPANAN DAN PENYELESAIAN

Lembaga Penyimpanan dan Penyelesaian adalah Pihak yang:

a. menyelenggarakan kegiatan Kustodian sentral bagi Bank Kustodian, perusahaan Efek, dan pihak lainnya; dan
b. memberikan jasa lain yang dapat diterapkan untuk mendukung kegiatan antar pasar.

1.21. MANAJER INVESTASI

Manajer Investasi adalah pihak yang kegiatan usahanya mengelola Portofolio Efek, portofolio investasi kolektif, dan/atau portofolio investasi lainnya untuk kepentingan sekelompok nasabah atau nasabah individual, kecuali perusahaan asuransi, perusahaan asuransi syariah, dana pensiun, dan bank yang melakukan sendiri kegiatan usahanya berdasarkan peraturan perundang-undangan. Dalam hal ini Manajer Investasi adalah PT Sucorinvest Asset Management.

1.22. METODE PENGHITUNGAN NILAI AKTIVA BERSIH (NAB)

Metode Penghitungan NAB adalah adalah metode yang digunakan dalam menghitung NAB sesuai dengan peraturan perundang-undangan yang berlaku termasuk Peraturan Bapepam dan LK Nomor IV.C.2. tentang Nilai Pasar Wajar Dari Efek Dalam Portofolio Reksa Dana, yang merupakan Lampiran Keputusan Ketua Bapepam dan LK Nomor Kep-367/BL/2012 tanggal 9 Juli 2012 tentang Nilai Pasar Wajar Dari Efek Dalam Portofolio Reksa Dana ("Peraturan BAPEPAM dan LK Nomor IV.C.2"), dimana perhitungan Nilai Aktiva Bersih menggunakan Nilai Pasar Wajar yang ditentukan oleh Manajer Investasi.

1.23. NASABAH

Nasabah adalah pihak yang menggunakan jasa Penyedia Jasa Keuangan di Sektor Pasar Modal sebagaimana dimaksud dalam POJK Tentang Penerapan Program Anti Pencucian Uang, Pencegahan Pendanaan Terorisme, Dan Pencegahan Pendanaan Proliferasi Senjata Pemusnah Massal Di Sektor Jasa Keuangan. Dalam Prospektus ini istilah Nasabah sesuai konteksnya berarti calon Pemegang Unit Penyertaan dan Pemegang Unit Penyertaan.

1.24. NILAI AKTIVA BERSIH (NAB)

NAB adalah nilai pasar yang wajar dari suatu Efek dan kekayaan lain dari Reksa Dana dikurangi seluruh kewajibannya. Metode penghitungan NAB Reksa Dana dilakukan sesuai dengan Peraturan BAPEPAM dan LK Nomor IV.C.2. tentang Nilai Pasar Wajar Dari Efek Dalam Portofolio Reksa Dana, yang merupakan Lampiran Keputusan Ketua BAPEPAM dan LK Nomor KEP367/BL/2012 tanggal 9 Juli 2012 ("Peraturan BAPEPAM dan LK Nomor IV.C.2"), dimana perhitungan NAB akan menggunakan Nilai Pasar Wajar yang ditentukan oleh Manajer Investasi NAB Reksa Dana dihitung dan diumumkan per Kelas Unit Penyertaan setiap Hari Bursa oleh Bank Kustodian.

.

1.25. NILAI PASAR WAJAR

Nilai Pasar Wajar adalah nilai yang dapat diperoleh dari transaksi Efek yang dilakukan antar para pihak yang bebas bukan karena paksaan atau likuidasi.
Penghitungan Nilai Pasar Wajar dari suatu Efek dalam portofolio Reksa Dana harus dilakukan sesuai dengan Peraturan BAPEPAM dan LK Nomor IV.C.2.

1.26. OTORITAS JASA KEUANGAN ("OJK")

OJK adalah lembaga negara yang independen, yang mempunyai fungsi, tugas, dan wewenang pengaturan, pengawasan, pemeriksaan, dan penyidikan sebagaimana dimaksud dalam Undang-Undang OJK.

1.27. PEMEGANG UNIT PENYERTAAN

Pemegang Unit Penyertaan adalah pihak-pihak yang membeli dan memiliki Unit Penyertaan SUCORINVEST DANA PRIORITAS SEHAT berdasarkan Prospektus ini dan yang namanya terdaftar dalam daftar Pemegang Unit Penyertaan di Manajer Investasi dan Bank Kustodian sebagai pemilik Unit Penyertaan.

1.28 PEMEGANG UNIT PENYERTAAN INSTITUSI

Pemegang Unit Penyertaan Institusi adalah pihak non perseorangan berupa perusahaan, lembaga organisasi atau perkumpulan lainnya yang berbadan hukum maupun tidak, yang terdaftar sebagai Pemegang Unit Penyertaan dari Kelas Unit Penyertaan SUCORINVEST DANA PRIORITAS SEHAT.

1.29 PENYEDIA JASA KEUANGAN DI SEKTOR PASAR MODAL

Penyedia Jasa Keuangan di Sektor Pasar Modal adalah Perusahaan Efek yang melakukan kegiatan usaha sebagai Penjamin Emisi Efek, Perantara Pedagang Efek, dan/atau Manajer Investasi, serta Bank Umum yang menjalankan fungsi Kustodian sebagaimana diatur dalam ketentuan peraturan perundang-undangan di bidang Pasar Modal. Dalam Prospektus ini istilah Penyedia Jasa Keuangan di Sektor Pasar Modal sesuai konteksnya berarti Manajer Investasi dan Bank Kustodian.

1.30. PENAWARAN UMUM

Penawaran Umum adalah kegiatan penawaran Unit Penyertaan SUCORINVEST DANA PRIORITAS SEHAT yang dilakukan oleh Manajer Investasi untuk menjual Unit Penyertaan kepada masyarakat berdasarkan tata cara yang diatur dalam Undang-undang Pasar Modal beserta peraturan pelaksanaannya dan Kontrak Investasi Kolektif.

1.31. PENAWARAN UMUM KELAS BARU

Penawaran Umum Kelas Baru adalah kegiatan penawaran Kelas Unit Penyertaan baru dari SUCORINVEST DANA PRIORITAS SEHAT yang dilakukan oleh Manajer Investasi kepada masyarakat berdasarkan tata cara yang diatur dalam Undang undang Pasar Modal beserta peraturan pelaksanaannya dan Prospektus ini.

1.32. PERIODE PENGUMUMAN NILAI AKTIVA BERSIH (NAB)

Periode Pengumuman Nilai Aktiva Bersih (NAB) adalah periode di mana Nilai Aktiva Bersih (NAB) SUCORINVEST DANA PRIORITAS SEHAT diumumkan kepada masyarakat melalui paling kurang satu surat kabar harian berbahasa Indonesia yang beredar secara nasional paling lambat pada hari bursa berikutnya.

1.33. PERNYATAAN PENDAFTARAN

Pernyataan Pendaftaran adalah dokumen yang wajib disampaikan oleh Manajer Investasi kepada OJK dalam rangka Penawaran Umum Reksa Dana Berbentuk Kontrak Investasi Kolektif yang ditetapkan dalam Undang-Undang Pasar Modal dan POJK Tentang Reksa Dana Berbentuk Kontrak Investasi Kolektif.

1.34. POJK TENTANG PELINDUNGAN KONSUMEN DAN MASYARAKAT DI SEKTOR JASA KEUANGAN

POJK tentang Perlindungan Konsumen dan Masyarakat di Sektor Jasa Keuangan adalah Peraturan Otoritas Jasa Keuangan Nomor 22 Tahun 2023 tanggal 20 Desember 2023 tentang Pelindungan Konsumen dan Masyarakat di Sektor Jasa Keuangan beserta penjelasannya, dan perubahan-perubahannya dan penggantinya yang mungkin ada di kemudian hari.

1.35. POJK TENTANG LAYANAN PENGADUAN KONSUMEN DI SEKTOR JASA KEUANGAN

POJK Tentang Layanan Pengaduan Konsumen adalah Peraturan Otoritas Jasa Keuangan Nomor 18/POJK.07/2018 tanggal 10 September 2018 tentang Layanan Pengaduan Konsumen di Sektor Jasa Keuangan sebagaimana diubah dengan oleh POJK Tentang Pelindungan Konsumen dan Masyarakat di Sektor Jasa Keuangan, beserta penjelasannya, dan perubahan-perubahannya dan penggantinya yang mungkin ada dikemudian hari.

1.36. POJK TENTANG PEDOMAN PERILAKU MANAJER INVESTASI

POJK Tentang Pedoman Perilaku Manajer Investasi adalah Peraturan Otoritas Jasa Keuangan Nomor 17/POJK.04/2022 tanggal 1 September 2022 tentang Pedoman Perilaku Manajer Investasi, beserta penjelasannya, dan perubahan-perubahannya dan penggantinya yang mungkin ada di kemudian hari.

1.37. POJK TENTANG LEMBAGA ALTERNATIF PENYELESAIAN SENGKETA SEKTOR JASA KEUANGAN

POJK Tentang Lembaga Alternatif Penyelesaian Sengketa Sektor Jasa Keuangan adalah Peraturan Otoritas Jasa Keuangan Nomor: 61/POJK.07/2020 tanggal 14 Desember 2020 tentang Lembaga Alternatif Penyelesaian Sengketa di Sektor Jasa Keuangan, beserta penjelasannya, dan perubahan-perubahannya dan penggantinya yang mungkin ada dikemudian hari.

1.38. POJK TENTANG PENERAPAN PROGRAM ANTI PENCUCIAN UANG, PENCEGAHAN PENDANAAN TERORISME, DAN PENCEGAHAN PENDANAAN PROLIFERASI SENJATA PEMUSNAH MASSAL DI SEKTOR JASA KEUANGAN

POJK Tentang Penerapan Program Anti Pencucian Uang, Pencegahan Pendanaan Terorisme, Dan Pencegahan Pendanaan Proliferasi Senjata Pemusnah Massal Di Sektor Jasa Keuangan adalah Peraturan Otoritas Jasa Keuangan Nomor 8 Tahun 2023 tanggal 14 Juni 2023 tentang Penerapan Program Anti Pencucian Uang, Pencegahan Pendanaan Terorisme, Dan Pencegahan Pendanaan Proliferasi Senjata Pemusnah Massal Di Sektor Jasa Keuangan, beserta serta perubahan-perubahannya dan penggantinya yang mungkin ada di kemudian hari.

1.39. POJK TENTANG PENYELENGGARAAN LAYANAN KONSUMEN DAN MASYARAKAT DI SEKTOR JASA KEUANGAN OLEH OTORITAS JASA KEUANGAN

POJK Tentang Penyelenggaraan Layanan Konsumen Dan Masyarakat Di Sektor Jasa Keuangan Oleh Otoritas Jasa Keuangan adalah Peraturan Otoritas Jasa Keuangan Nomor: 31/POJK.07/2020 tanggal 22 April 2020 tentang Penyelenggaraan Layanan Konsumen dan Masyarakat di Sektor Jasa Keuangan oleh Otoritas Jasa Keuangan sebagaimana diubah dengan POJK Tentang Pelindungan Konsumen dan Masyarakat di Sektor Jasa Keuangan, beserta penjelasannya, dan perubahan-perubahannya dan penggantinya yang mungkin ada dikemudian hari.

1.40. POJK TENTANG REKSA DANA BERBENTUK KONTRAK INVESTASI KOLEKTIF

POJK Tentang Reksa Dana Berbentuk Kontrak Investasi Kolektif adalah Peraturan OJK Nomor: 23/POJK.04/2016 tanggal 13 Juni 2016 tentang Reksa Dana Berbentuk Kontrak Investasi Kolektif *jis.* Peraturan Otoritas Jasa Keuangan No. 2/POJK.04/2020 tanggal 8 Januari 2020 tentang Perubahan Atas Peraturan Otoritas Jasa Keuangan No. 23/POJK.04/2016 tentang Reksa Dana Berbentuk Kontrak Investasi Kolektif dan Peraturan Otoritas Jasa Keuangan Nomor 4 Tahun 2023 tanggal 30 Maret 2023 tentang Perubahan Kedua Atas Peraturan Otoritas Jasa Keuangan Nomor 23/POJK.04/2016 tentang Reksa Dana Berbentuk Kontrak Investasi Kolektif serta perubahan-perubahannya dan penggantiannya yang mungkin ada di kemudian hari.

1.41. POJK TENTANG PELAPORAN TRANSAKSI EFEK

POJK Tentang Pelaporan Transaksi Efek adalah Peraturan Otoritas Jasa Keuangan Nomor: 22/POJK.04/2017 tanggal 21 Juni 2017 tentang Pelaporan Transaksi Efek beserta penjelasannya, dan perubahan-perubahannya dan penggantinya yang mungkin ada di kemudian hari.

1.42. PORTOFOLIO EFEK

Portofolio Efek adalah kumpulan Efek yang merupakan kekayaan SUCORINVEST DANA PRIORITAS SEHAT.

1.43. PROGRAM APU, PPT DAN PPPSPM DI SEKTOR JASA KEUANGAN

Program APU, PPT dan PPPSPM di Sektor Jasa Keuangan adalah upaya pencegahan dan pemberantasan tindak pidana pencucian uang, tindakan pidana pendaan terorisme dan pendanaan proliferasi senjata pemusnah massal sebagaimana dimaksud di dalam POJK Tentang Penerapan Program Anti Pencucian Uang, Pencegahan Pendanaan Terorisme, Dan Pencegahan Pendanaan Proliferasi Senjata Pemusnah Massal Di Sektor Jasa Keuangan.

1.44. PROSPEKTUS

Prospektus adalah setiap pernyataan yang dicetak atau informasi tertulis yang digunakan untuk Penawaran Umum Reksa Dana dengan tujuan calon Pemegang Unit Penyertaan membeli Unit Penyertaan Reksa Dana, kecuali pernyataan atau informasi yang berdasarkan peraturan OJK yang dinyatakan bukan sebagai

Prospektus sebagaimana dimaksud dalam Peraturan Otoritas Jasa Keuangan No. 25/POJK.04/2020 tanggal 22 April 2020 tentang Pedoman Bentuk dan Isi Prospektus Dalam Rangka Penawaran Umum Reksa Dana, beserta penjelasannya, dan perubahan-perubahannya dan penggantinya yang mungkin ada dikemudian hari.

1.45. REKSA DANA

Reksa Dana adalah adalah suatu wadah yang dipergunakan untuk menghimpun dana dari masyarakat pemodal untuk selanjutnya diinvestasikan dalam Portofolio Efek, portofolio investasi kolektif dan/atau instrumen keuangan lainnya oleh Manajer Investasi. Sesuai Undang-undang Pasar Modal, Reksa Dana dapat berbentuk: (i) Perseroan Tertutup atau Terbuka; (ii) Kontrak Investasi Kolektif atau (iii) Bentuk lain yang ditetapkan oleh OJK. Bentuk hukum Reksa Dana yang ditawarkan dalam Prospektus ini adalah Kontrak Investasi Kolektif

1.46. SURAT KONFIRMASI TRANSAKSI UNIT PENYERTAAN

Surat Konfirmasi Transaksi Unit Penyertaan adalah surat yang mengkonfirmasikan pelaksanaan perintah pembelian dan/atau penjualan kembali Unit Penyertaan dan/atau pengalihan investasi dari Pemegang Unit Penyertaan dan menunjukkan jumlah Unit Penyertaan yang dimiliki oleh Pemegang Unit Penyertaan serta berlaku sebagai bukti kepemilikan dalam SUCORINVEST DANA PRIORITAS SEHAT. Surat Konfirmasi Transaksi Unit Penyertaan akan tersedia bagi Pemegang Unit Penyertaan melalui fasilitas yang disediakan oleh penyedia jasa Sistem Pengelolaan Investasi Terpadu (S-INVEST) dalam waktu paling lambat 7 (tujuh) Hari Bursa setelah:

(i) Formulir Pemesanan Pembelian Unit Penyertaan SUCORINVEST DANA PRIORITAS SEHAT dari Pemegang Unit Penyertaan telah lengkap dan diterima dengan baik oleh Manajer Investasi atau Agen Penjual Efek Reksa Dana yang ditunjuk oleh Manajer Investasi (jika ada) (in complete application) dan pembayaran untuk pembelian tersebut diterima dengan baik oleh Bank Kustodian (in good fund) dan Unit Penyertaan diterbitkan oleh Bank Kustodian sesuai ketentuan pemrosesan pembelian Unit Penyertaan yang ditetapkan dalam Prospektus ini;

(ii) Formulir Penjualan Kembali Unit Penyertaan SUCORINVEST DANA PRIORITAS SEHAT dari Pemegang Unit Penyertaan telah lengkap dan diterima dengan baik (in complete application) oleh Manajer Investasi atau Agen Penjual Efek Reksa Dana yang ditunjuk oleh Manajer Investasi (jika ada) sesuai ketentuan pemrosesan penjualan kembali Unit Penyertaan yang ditetapkan dalam Prospektus ini; dan

(iii) Formulir Pengalihan Investasi dalam SUCORINVEST DANA PRIORITAS SEHAT dari Pemegang Unit Penyertaan telah lengkap dan diterima dengan baik (in complete application) oleh Manajer Investasi atau Agen Penjual Efek Reksa Dana yang ditunjuk oleh Manajer Investasi (jika ada) sesuai ketentuan pemrosesan pengalihan investasi yang ditetapkan dalam Prospektus ini.

Manajer Investasi dan/atau Agen Penjual Efek Reksa Dana yang ditunjuk oleh Manajer Investasi (jika ada) wajib memastikan bahwa pihaknya telah memperoleh persetujuan Pemegang Unit Penyertaan untuk SUCORINVEST DANA PRIORITAS SEHAT untuk menyampaikan Surat Konfirmasi Transaksi Unit Penyertaan melalui fasilitas yang disediakan oleh penyedia jasa Sistem Pengelolaan Investasi Terpadu (S-INVEST).

Dalam hal Pemegang Unit Penyertaan meminta Surat Konfirmasi Transaksi Unit Penyertaan secara tercetak, Surat Konfirmasi Transaksi Unit Penyertaan akan diproses sesuai dengan SEOJK tentang Tata Cara Penyampaian Surat atau Bukti Konfirmasi dan Laporan Berkala Reksa Dana secara Elektronik melalui Sistem Pengelolaan Investasi Terpadu, dengan tidak memberikan biaya tambahan bagi SUCORINVEST DANA PRIORITAS SEHAT.

1.47. TANGGAL PENERBITAN KELAS UNIT PENYERTAAN

Tanggal Penerbitan Kelas Unit Penyertaan adalah tanggal dimana penerbitan Unit Penyertaan dalam Kelas Unit Penyertaan SUCORINVEST DANA PRIORITAS SEHAT yang baru telah berlaku serta ditawarkan dengan Nilai Aktiva Bersih sebesar Rp 1.000,- (seribu Rupiah) per Unit Penyertaan pada tanggal mulai penawaran Kelas Unit Penyertaan tersebut yang pertama kali. Tanggal Penerbitan Kelas Unit Penyertaan baru, akan ditentukan dan diinformasikan kemudian oleh Manajer Investasi kepada Pemegang Unit Penyertaan.

1.48. UNDANG-UNDANG PASAR MODAL

Undang-Undang Pasar Modal adalah Undang-Undang Republik Indonesia Nomor 8 tahun 1995 tentang Pasar Modal sebagaimana diubah dengan Undang-Undang Republik Indonesia Nomor 4 tahun 2023 tentang Pengembangan dan Penguatan Sektor Jasa Keuangan beserta peraturan pelaksanaan dan seluruh perubahannya.

1.49. UNIT PENYERTAAN

Unit Penyertaan adalah satuan ukuran yang menunjukkan bagian kepentingan setiap pihak dalam portofolio investasi kolektif. Dalam hal Reksa Dana menerbitkan Unit Penyertaan dalam beberapa kelas (*Multi-Share Class*), maka bagian kepentingan Pemegang Unit Penyertaan di dalam portofolio investasi kolektif akan ditentukan oleh jumlah Unit Penyertaan yang dimiliki dan Nilai Aktiva Bersih dari Kelas Unit Penyertaan yang bersangkutan.

BAB II

KETERANGAN MENGENAI SUCORINVEST DANA PRIORITAS SEHAT

2.1. PENDIRIAN SUCORINVEST DANA PRIORITAS SEHAT

SUCORINVEST DANA PRIORITAS SEHAT adalah Reksa Dana berbentuk Kontrak Investasi Kolektif sebagaimana termaktub dalam akta Kontrak Investasi Kolektif SUCORINVEST DANA PRIORITAS SEHAT No. 28 tanggal 14 Oktober 2024, dibuat di hadapan Leolin Jayayanti, S.H., M.Kn., notaris di Kota Jakarta Selatan (selanjutnya disebut "Kontrak Investasi Kolektif SUCORINVEST DANA PRIORITAS SEHAT"), antara PT Sucorinvest Asset Management sebagai Manajer Investasi dengan Standard Chartered Bank, Cabang Jakarta sebagai Bank Kustodian.

SUCORINVEST DANA PRIORITAS SEHAT telah mendapat surat pernyataan efektif dari OJK sesuai dengan Surat No. S-995/PM.02/2024 tanggal 5 Desember 2024.

2.2. PENAWARAN UMUM

PT Sucorinvest Asset Management sebagai Manajer Investasi melakukan Penawaran Umum atas Unit Penyertaan SUCORINVEST DANA PRIORITAS SEHAT secara terus menerus sampai dengan jumlah sebanyak-banyaknya sebesar 4.500.000.000 (empat miliar lima ratus juta) Unit Penyertaan yang terbagi pada:

a. SUCORINVEST DANA PRIORITAS SEHAT Kelas A secara terus menerus sampai dengan jumlah sebanyak-banyaknya sebesar 1.500.000.000 (satu miliar lima ratus juta) Unit Penyertaan; dan
b. SUCORINVEST DANA PRIORITAS SEHAT Kelas B secara terus menerus sampai dengan jumlah sebanyak-banyaknya sebesar 1.500.000.000 (satu miliar lima ratus juta) Unit Penyertaan.
c. SUCORINVEST DANA PRIORITAS SEHAT Kelas C secara terus menerus sampai dengan jumlah sebanyak-banyaknya sebesar 1.500.000.000 (satu miliar lima ratus juta) Unit Penyertaan.

Setiap Kelas Unit Penyertaan SUCORINVEST DANA PRIORITAS SEHAT mempunyai Nilai Aktiva Bersih awal per Unit Penyertaan sebesar Rp 1.000,- (seribu Rupiah) pada hari Pertama Penawaran Umum.

Dalam hal Manajer Investasi melakukan penerbitan setiap Kelas Unit Penyertaan baru, maka Nilai Aktiva Bersih awal per Kelas Unit Penyertaan adalah sebesar Rp 1.000,- (seribu Rupiah) pada hari pertama Kelas Unit Penyertaan tersebut diterbitkan.

Selanjutnya harga pembelian setiap Unit Penyertaan ditetapkan berdasarkan Nilai Aktiva Bersih (NAB) per Kelas Unit Penyertaan SUCORINVEST DANA PRIORITAS SEHAT pada akhir Hari Bursa yang bersangkutan.

Kelas Unit Penyertaan tersebut di atas masing-masing akan berlaku dan dapat mulai ditawarkan pada tanggal-tanggal yang ditentukan oleh Manajer Investasi, yang akan diinformasikan kemudian oleh Manajer Investasi kepada Pemegang Unit Penyertaan.

Apabila Manajer Investasi menerima pemesanan atau permintaan pembelian SUCORINVEST DANA PRIORITAS SEHAT yang jauh melebihi jumlah maksimum Penawaran Umum dari masing-masing Kelas Unit Penyertaan SUCORINVEST DANA PRIORITAS SEHAT, maka Manajer Investasi akan menerima permintaan pembelian Unit Penyertaan tersebut berdasarkan urutan pemesanan atau pembelian Unit Penyertaan (*First In First Out* atau "FIFO"), sampai dengan tercapainya jumlah maksimum Penawaran Umum setiap Kelas Unit Penyertaan SUCORINVEST DANA PRIORITAS SEHAT.

SUCORINVEST DANA PRIORITAS SEHAT menerbitkan Kelas Unit Penyertaan sebagai berikut:

i. SUCORINVEST DANA PRIORITAS SEHAT Kelas A, yang dapat dibeli oleh Pemegang Unit Penyertaan tertentu yang melakukan transaksi pembelian Unit Penyertaan langsung melalui Manajer Investasi, dengan batas minimum penjualan awal Unit Penyertaan sebesar Rp 10.000.000.000,- (sepuluh miliar Rupiah) dan dengan ketentuan imbalan jasa Manajer Investasi sesuai Bab IX angka 9.1. huruf a butir i) Prospektus ini;
ii. SUCORINVEST DANA PRIORITAS SEHAT Kelas B, yang dapat dibeli oleh Pemegang Unit Penyertaan Institusi yang melakukan transaksi pembelian Unit Penyertaan melalui seluruh model

distribusi manapun, dengan batas minimum penjualan awal Unit Penyertaan sebesar Rp 10.000.000,- (sepuluh juta Rupiah) dan dengan ketentuan imbalan jasa Manajer Investasi sesuai Bab IX angka 9.1. huruf a butir ii) Prospektus ini; dan

iii. SUCORINVEST DANA PRIORITAS SEHAT Kelas C, yang dapat dibeli oleh Pemegang Unit Penyertaan yang melakukan transaksi pembelian Unit Penyertaan melalui seluruh model distribusi manapun, dengan batas minimum penjualan awal Unit Penyertaan sebesar Rp 100.000,- (seratus ribu Rupiah) dan dengan ketentuan imbalan jasa Manajer Investasi sesuai Bab IX angka 9.1. huruf a butir iii) Prospektus ini.

Perbedaan fitur administratif dari masing-masing Kelas Unit Penyertaan akan dijelaskan lebih lanjut dalam Prospektus ini.

Setiap Agen Penjual Efek Reksa Dana yang ditunjuk oleh Manajer Investasi (jika ada) hanya dapat mendistribusikan satu Kelas Unit Penyertaan sesuai dengan ketentuan perjanjian kerja sama yang ditandatangani antara Agen Penjual Efek Reksa Dana yang ditunjuk oleh Manajer Investasi (jika ada) dan Manajer Investasi.

Jika Agen Penjual Efek Reksa Dana yang ditunjuk oleh Manajer Investasi (jika ada) bermaksud mengubah Kelas Unit Penyertaan yang akan didistribusikan, maka perjanjian kerja sama yang telah ditandatangani harus diubah dan penjualan Kelas Unit Penyertaan yang lama harus dihentikan terlebih dahulu sebelum Kelas Unit Penyertaan yang baru dapat ditawarkan.

Seluruh Kelas Unit Penyertaan akan menanggung beban yang merupakan beban SUCORINVEST DANA PRIORITAS SEHAT yang timbul dan memberikan manfaat bersama, namun masing-masing Kelas Unit Penyertaan dapat menanggung beban-beban yang spesifik berlaku pada masing-masing Kelas Unit Penyertaan.

SUCORINVEST DANA PRIORITAS SEHAT wajib dimiliki oleh paling sedikit 10 (sepuluh) Pemegang Unit Penyertaan Apabila SUCORINVEST DANA PRIORITAS SEHAT dimiliki kurang dari 10 (sepuluh) Pemegang Unit Penyertaan selama 120 (seratus dua puluh) hari bursa berturut-turut, SUCORINVEST DANA PRIORITAS SEHAT wajib dibubarkan sesuai dengan ketentuan dalam Bab XI Prospektus ini.

2.3. PENEMPATAN DANA AWAL

Tidak ada penempatan dana awal.

2.4. PEMBAYARAN PEMBELIAN KEMBALI UNIT PENYERTAAN ATAS PERMINTAAN PEMEGANG UNIT PENYERTAAN DENGAN MEKANISME SERAH ASET

Dalam hal likuiditas aset dalam portofolio investasi SUCORINVEST DANA PRIORITAS SEHAT memenuhi kondisi:

a. mengalami tekanan likuiditas yang signifikan sehingga terjadi kegagalan penjualan aset dalam portofolio investasi SUCORINVEST DANA PRIORITAS SEHAT;
b. menjadi bagian dari kesepakatan penyelesaian dengan pemegang Unit Penyertaan SUCORINVEST DANA PRIORITAS SEHAT;
c. Bursa Efek atau penyelenggara pasar di mana sebagian besar portofolio Efek SUCORINVEST DANA PRIORITAS SEHAT diperdagangkan ditutup;
d. perdagangan Efek Bersifat Utang atas sebagian besar portofolio Efek SUCORINVEST DANA PRIORITAS SEHAT di Bursa Efek atau penyelenggara pasar dihentikan atau dibatalkan pencatatannya;
e. keadaan darurat;
f. Lembaga Penilai Harga Efek tidak menerbitkan referensi Harga Pasar Wajar;
g. dilakukannya restrukturisasi atas Efek Bersifat Utang dan/atau sukuk oleh penerbit Efek Bersifat Utang dan/atau sukuk;
h. turunnya peringkat Efek Bersifat Utang dan/atau sukuk atas sebagian besar atau seluruh portofolio investasi menjadi non-investment grade; dan/atau
i. pemenuhan peraturan perundang-undangan;

dalam melaksanakan pembelian kembali Unit Penyertaan sebagaimana dimaksud dalam POJK Tentang Reksa Dana Berbentuk Kontrak Investasi Kolektif, Manajer Investasi dapat melakukan pembelian kembali Unit Penyertaan dengan mekanisme serah aset sepanjang memperoleh persetujuan dari Pemegang Unit Penyertaan dengan mekanisme serah aset sepanjang memperoleh persetujuan dari pemegang Unit

Penyertaan sesuai dengan ketentuan peraturan perundang-undangan yang berlaku termasuk namun tidak terbatas pada POJK Tentang Reksa Dana Berbentuk Kontrak Investasi Kolektif.

2.5. PENGELOLA REKSA DANA

PT Sucorinvest Asset Management sebagai Manajer Investasi didukung oleh tenaga profesional yang terdiri dari Komite Investasi dan Tim Pengelola Investasi.

a. Komite Investasi

Komite Investasi akan mengarahkan dan mengawasi Tim Pengelola Investasi dalam menjalankan kebijakan dan strategi investasi sesuai dengan tujuan investasi.

Komite Investasi SUCORINVEST DANA PRIORITAS SEHAT bertanggung jawab untuk memberikan pengarahan dan strategi manajemen aset secara umum. Komite Investasi SUCORINVEST DANA PRIORITAS SEHAT terdiri dari:

Johannes Susilo - Ketua Komite Investasi

Johannes Susilo lulus dari Andrews University, Michigan, Amerika Serikat dengan gelar Mastersin Business Administration pada tahun 1982. Beliau bergabung dengan Sucorinvest pada tahun 2000 sebagai Penasihat Perusahaan dan telah menjadi Komisaris di Sucorinvest sejak tahun 2002. Beliau telah menjabat berbagai posisi termasuk sebagai Vice President Chase Manhattan Bank, dimana setelahnya pindah ke Bank Danamon sebagai Corporate Secretary di tahun 1989. Beliau kemudian menjadi Presiden Direktur PT Danamon Securities sebelum menjadi Presiden Direktur PT Asia Kapitalindo Securities hingga tahun 2000.

Rusli Sutanto, Anggota Komite Investasi

Rusli Sutanto mendapat gelar Bachelor of Science di bidang Teknik Industri dari University of Alabama, Amerika Serikat pada tahun 1985. Beliau bergabung dengan PT Sucorinvest Asset Management sebagai Komisaris Independen sejak tahun 2021. Memiliki pengalaman lebih dari 28 tahun di industri jasa keuangan khususnya pada bidang Sales and Distribution dan Performance Management. Sebelum menjadi Komisaris Independen di PT Sucorinvest Asset Management, beliau telah memegang berbagai posisi penting di Industri Jasa Keuangan khususnya Bank Ritel Asing. Sebelum pensiun dari Rabobank International Indonesia beliau memegang posisi terakhir sebagai Direktur Liabilities, Cash Management, dan Direct Banking, beliau juga memiliki pengalaman di HSBC Indonesia, Bank Danamon Indonesia dan Citibank. Terakhir, beliau menjabat sebagai Komisaris Independen di PT Usaha Pembiayaan Reliance dan PT Asuransi Reliance sejak tahun 2016-2017.

Lolita Liliana - Anggota Komite Investasi

Lolita Liliana mendapat gelar Sarjana Teknik Informatika dari Institut Teknologi Bandung pada tahun 1997. Beliau bergabung dengan PT Sucorinvest Asset Management sejak tahun 2016 dan saat ini menjabat sebagai Head Product Development & Investment Specialist. Memiliki pengalaman lebih dari 20 tahun di industri jasa keuangan khususnya pada bidang Sales dan Distribution serta Wealth. Sebelumnya, beliau pernah bekerta di PT Maybank Indonesia Tbk, PT Bank Permata Tbk, Citibank dan PT. Bank Central Asia Tbk. Memiliki izin perorangan dari otoritas Pasar Modal sebagai Wakil Manajer Investasi berdasarkan Keputusan Dewan Komisioner Otoritas Jasa Keuangan (OJK) Nomor KEP-318/PM.211/WMI/2017 tanggal 30 Oktober 2017 yang terakhir diperpanjang berdasarkan Keputusan Dewan Komisioner Otoritas Jasa Keuangan Nomor KEP-368/PM.02/PJ-WMI/TTE/2023 tanggal 17 November 2023, dan izin perorangan dari otoritas Pasar Modal sebagai Wakil Agen Penjual Reksa Dana berdasarkan Keputusan Keputusan Dewan Komisioner Otoritas Jasa Keuangan Nomor KEP-361/PM.211/WAPERD/2017 tanggal 13 Januari 2017 yang telah diperpanjang berdasarkan Keputusan Dewan Komisioner Otoritas Jasa Keuangan nomor KEP-146/PM.211/PJ-WAPERD/2022, Tanggal 24 Januari 2022.

b. Tim Pengelola Investasi

Tim Pengelola Investasi bertugas sebagai pelaksana harian atas kebijaksanaan, strategi, dan eksekusi investasi yang telah diformulasikan bersama dengan Komite Investasi. Tim Pengelola Investasi SUCORINVEST DANA PRIORITAS SEHAT terdiri dari:

Dimas Yusuf, Ketua Tim Pengelola Investasi

Dimas Yusuf menjabat sebagai Portofolio Manager di PT Sucorinvest Asset Management. Memulai karir sebagai Financial Analyst pada tahun 2013, sebagai Financial Controller for Geoscience Division pada tahun 2014 dan terakhir sebagai Business Analyst pada tahun 2015 di PT Elnusa Tbk. Dimas

Yusuf memperoleh gelar MSc in Public Policy dari University of Bristol, United Kingdom dan gelar Sarjana dari Fakultas Ekonomi Universitas Indonesia. Memiliki izin Wakil Manajer Investasi berdasarkan Surat Keputusan Dewan Komisioner Otoritas Jasa Keuangan (OJK) Nomor Kep - 233/PM.211/WMI/2019 tanggal 2 September 2019 yang telah diperpanjang berdasarkan Keputusan Dewan Komisioner Otoritas Jasa Keuangan No. Kep-649/PM.21/PJ-WMI/2022 tanggal 2 September 2022.

Jemmy Paul Wawointana, Anggota Tim Pengelola Investasi
Jemmy Paul Wawointana lulusan Fakultas Ekonomi Universitas Klabat, Manado jurusan Akuntansi. Berkiprah di Pasar Modal dimulai dari PT Lotus Andalan Sekuritas (d/h PT Lautandhana Securindo) sebagai Research Analyst. Setelah itu berkarir di industri manufaktur dan menjabat sebagai Finance Manager di PT D&D General, sebuah holding company. Posisi terakhir sebelum bergabung dengan PT Sucorinvest Asset Management adalah Head of Research di PT Waterfront Sekuritas Indonesia. Memiliki izin perorangan dari otoritas Pasar Modal sebagai Wakil Manajer Investasi berdasarkan Keputusan Ketua BAPEPAM dan LK Nomor Kep-124/BL/WMI/2011 tanggal 30 Desember 2011 yang terakhir diperpanjang berdasarkan Keputusan Dewan Komisioner Otoritas Jasa Keuangan No. KEP-35/PM.21/PJ-WMI/2022 tanggal 14 April 2022, dan izin perorangan dari otoritas Pasar Modal sebagai Wakil Perantara Pedagang Efek berdasarkan Keputusan Ketua BAPEPAM dan LK Nomor Kep-397/BL/WPPE/2011 tanggal 30 Desember 2011 yang telah diperpanjang berdasarkan keputusan Dewan Komisioner Otoritas Jasa Keuangan No. Kep-222/PM.02/PJ-WPPE/TTE/2023, Tanggal 10 April 2023.

Michele Gabriela, Anggota Tim Pengelola Investasi
Michele Gabriela memiliki izin Wakil Manajer Investasi dari otoritas Pasar Modal berdasarkan keputusan Dewan Komisioner Otoritas Jasa Keuangan Nomor Kep-182/PM.211 /WMI/2015 tanggal 12 November 2015 yang telah diperpanjang berdasarkan Keputusan Dewan Komisioner Otoritas Jasa Keuangan KEP-197/PM.021/PJ-WMI/TTE/2024 tanggal 27 Mei 2024. Saat ini yang bersangkutan menjabat sebagai Portfolio Manager. Lulusan Fakultas Ekonomi Universitas Pelita Harapan, sebelum bergabung dengan PT Sucorinvest Asset Management, yang bersangkutan adalah Equity Analyst di PT Trimegah Sekuritas Indonesia Tbk dan PT Sucor Sekuritas (d/h PT. Sucorinvest Central Gani).

Gama Yuki Amanda, Anggota Tim Pengelola Investasi
Gama Yuki Amanda menjabat sebagai Portofolio Manager di PT Sucorinvest Asset Management. Memulai karir sebagai Fund Accounting Staf pada tahun 2012 di Deutsche Bank Indonesia dan terakhir sebagai Assistant Portofolio Manager pada tahun 2015 di PT Batavia Prosperindo Aset Manajemen. Gama Yuki Amanda memperoleh gelar Sarjana Ekonomi dari Universitas Indonesia pada tahun 2012 dan Magister Manajemen dari Universitas Indonesia pada tahun 2018. Memiliki izin Wakil Manajer Investasi berdasarkan Surat Keputusan Dewan Komisioner Otoritas Jasa Keuangan (OJK) Nomor Kep-118/PM.211/PJ-WMI/2017 tanggal 20 Desember 2017yang telah di perpanjang berdasarkan Keputusan Dewan Komisioner Otoritas Jasa Keuangan No. Kep-162/PM.021/PJ-WMI/TTE/2024 tanggal 3 Mei 2024.

Alexander Yasa, CFA, Anggota Tim Pengelola Investasi
Alexander Yasa, CFA menjabat sebagai Equity Analyst di PT Sucorinvest Asset Management. Memulai karir sebagai Direktur di dua perusahaan di PT Menorah Loggingindo dan PT Anugerah Palm Indonesia pada tahun 2011. Kemudian menjabat sebagai Acquisitions and Lease Manager, Healthcare Services di PT Siloam International Hospital Tbk pada tahun 2014, terakhir sebelum bergabung dengan PT Sucorinvest Asset Managemnet menjabat sebagai Commercial Director di PT Lippo Cikarang Tbk. Alexander Yasa memperoleh gelar MSc in Applied Economics dari National University of Singapore dan gelar sarjana Arts in Economic and Political Science (Double Major) dari the University of British Columbia. Memiliki izin Wakil Manajer Investasi berdasarkan Surat Keputusan Dewan Komisioner Otoritas Jasa Keuangan (OJK) Nomor KEP-145/PM.211/WMI/2021 tanggal 17 Mei 2021 yang telah di perpanjang berdasarkan Keputusan Dewan Komisioner Otoritas Jasa Keuangan No. KEP-422/PM.021/PJ-WMI/TTE/2024 tanggal 3 Oktober 2024. dan merupakan seorang Chartered Financial Analyst (CFA®) Charterholder sejak Oktober 2024.

Alvaro Ihsan, CFA, Anggota Tim Pengelola Investasi
Alvaro Ihsan, CFA menjabat sebagai Fixed Income Analyst di PT Sucorinvest Asset Management sejak pertengahan tahun 2021. Memiliki pengalaman di pasar modal saat mengikuti magang di divisi Equity Retail di Maybank Kim Eng Sekuritas serta divisi Fixed Income di PT Sucorinvest Asset Management. Alvaro Ihsan memiliki gelar Sarjana Ekonomi dengan jurusan Manajemen Keuangan dari Universitas Indonesia. Memiliki izin Wakil Manajer Investasi berdasarkan Surat Keputusan Dewan

Komisioner Otoritas Jasa Keuangan (OJK) Nomor KEP-5/PM.211/WMI/2022 tanggal 12 Januari 2022 dan merupakan seorang Chartered Financial Analyst (CFA®) Charterholder sejak Oktober 2024.

Yohanes Rakestra Yudhatama, Anggota Tim Pengelola Investasi
Yohanes Rakestra Yudhatama menjabat sebagai *Fixed Income Analyst* di PT Sucorinvest Asset Management sejak tahun 2022. Memulai karir sebagai Tresury pada tahun 2022 di PT Bank Amar Indonesia Tbk.

Yohanes Rakestra Yudhatama memiliki gelar Sarjana Ekonomi dengan jurusan Manajemen dari Universitas Gadjah Mada. Memiliki izin Wakil Manajer Investasi berdasarkan Surat Keputusan Dewan Komisioner Otoritas Jasa Keuangan (OJK) Nomor KEP-4/PM.021/WMI/TTE/2024 tanggal 9 Januari 2024.

Andre Teguh Kohar, Anggota Tim Pengelola Investasi
Andre Teguh Kohar menjabat sebagai *Portofolio Manager* di PT Sucorinvest Asset Management sejak pertengahan tahun 2022. Memulai karir sebagai Business Development pada tahun 2015 di PT Intiland Development Tbk sebelum akhirnya bergabung dengan PT Sucorinvest Asset Management pada tahun 2017 sebagai *Equity Analyst*.

Andre Kohar meraih gelar Bachelor of Arts in Economic dari Pace University, USA. Memiliki izin Wakil Manajer Investasi berdasarkan Surat Keputusan Dewan Komisioner Otoritas Jasa Keuangan (OJK) Nomor KEP-219/PM.211/WMI/2020 tanggal 8 Mei 2020 yang telah di perpanjang berdasarkan Keputusan Dewan Komisioner Otoritas Jasa Keuangan No. Kep-269/PM.02/PJ-WMI/TTE/2023 tanggal 7 September 2023.

Toufan Purnama Yamin, Anggota Tim Pengelola Investasi
Toufan Purnama Yamin menjabat sebagai Equity Analyst sejak Mei tahun 2024 dan telah bergabung dengan PT Sucorinvest Asset Management sejak Agustus 2018 dengan jabatan sebelumnya sebagai Investment Specialist. Memiliki pengalaman di perbankan dan pasar modal selama lebih dari 10 tahun. Sebelum bergabung dengan PT Sucorinvest Asset Management, Toufan pernah bekerja di Citibank, Erdikha Elit Sekuritas, dan HSBC Indonesia.

Toufan memiliki gelar Sarjana Ekonomi dengan jurusan Akuntansi dari Sekolah Tinggi Ilmu Ekonomi YKPN, Yogyakarta. Memiliki izin Wakil Manajer Investasi pertama berdasarkan Surat Keputusan Dewan Komisioner Otoritas Jasa Keuangan (OJK) Nomor KEP-194/PM.211/WMI/2019 tanggal 19 Maret 2019 dan telah diperpanjang dengan Nomor KEP-56/PM.211/PJ-WMI/2022 tanggal 3 Januari 2022.

2.5. IKHTISAR KEUANGAN SINGKAT SUCORINVEST DANA PRIORITAS SEHAT*

	Periode dari tanggal 1 Januari tahun berjalan s/d tanggal Prospektus	Periode 12 bulan terakhir dari tanggal Prospektus	Periode 36 bulan terakhir dari tanggal Prospektus	Periode 60 bulan terakhir dari tanggal Prospektus	3 tahun kalender terakhir		
					—	—	—
TOTAL HASIL INVESTASI (%)	—	—	—	—	—	—	—
HASIL INVESTASI SETELAH MEMPERHITUNGKAN BIAYA PEMASARAN (%)	—	—	—	—	—	—	—
BIAYA OPERASI (%)	—	—	—	—	—	—	—
PERPUTARAN PORTOFOLIO	—	—	—	—	—	—	—
PERSENTASE PENGHASILAN KENA PAJAK (%)	—	—	—	—	—	—	—

*) Ikhtisar Keuangan Singkat SUCORINVEST DANA PRIORITAS SEHAT akan dilengkapi pada pembaharuan prospektus.

Tujuan tabel Ikhtisar keuangan singkat ini adalah semata-mata untuk membantu memahami kinerja masa lalu dari Reksa Dana, tetapi seharusnya tidak dianggap sebagai indikasi dari kinerja masa depan akan sama baiknya dengan kinerja masa lalu.

BAB III

MANAJER INVESTASI

3.1. KETERANGAN SINGKAT TENTANG MANAJER INVESTASI

PT Sucorinvest Asset Management (selanjutnya disebut "Manajer Investasi") berkedudukan di Jakarta Selatan, didirikan pada tahun 1997 dengan nama PT Gani Aset Manajemen berdasarkan Akta No. 70 tanggal 12 Agustus 1997, dibuat di hadapan Teddy Anwar SH, Notaris di Jakarta dan telah disahkan oleh Menteri Kehakiman Republik Indonesia dengan Surat Keputusan No. C2-10.933.HT.01.01.TH97 tanggal 21 Oktober 1997 sekaligus memperoleh status sebagai badan hukum serta telah diumumkan dalam Berita Negara Republik Indonesia No. 66 tanggal 16 Agustus 1999 tambahan No.4997. Sejak pendiriannya, Anggaran Dasar Perseroan mengalami beberapa kali pengubahan dan telah diubah seluruhnya dalam rangka penyesuaian Undang-Undang Republik Indonesia No. 40 Tahun 2007 Tentang Perseroan Terbatas sebagaimana ternyata dalam Akta No. 26 tanggal 20 Januari 2009, dibuat di hadapan Teddy Anwar SH, Notaris di Jakarta yang telah mendapatkan persetujuan Menteri Hukum dan Hak Asasi Manusia Republik Indonesia berdasarkan Surat Keputusan No. AHU-16904.AH.01.02.Tahun 2009 tanggal 27 April 2009.

Kemudian, pada tahun 2011, nama PT Gani Aset Manajemen diubah menjadi PT Sucorinvest Asset Management berdasarkan akta Pernyataan Keputusan Para Pemegang Saham PT Gani Aset Manajemen No. 44 tanggal 23 Mei 2011, dibuat di hadapan Benny Kristianto SH, Notaris di Jakarta, yang telah mendapat persetujuan dari Menteri Hukum dan Hak Asasi Manusia Republik Indonesia dengan Surat Keputusan No. AHU-30021.AH.01.02.Tahun 2011 tanggal 15 Juni 2011.

Kemudian Anggaran Dasar Manajer Investasi terakhir diubah berdasarkan akta No. 38 tertanggal 29 Juli 2024, dibuat di hadapan Yulita Harastitati, Sarjana Hukum, notaris di Kota Bogor yang telah mendapat persetujuan dari Menteri Hukum dan Hak Asasi Manusia Republik Indonesia dengan Surat Keputusan No. AHU-0046332.AH.01.02. tanggal 29 Juli 2024.

Perubahan Pemegang Saham akta Pernyataan Keputusan Rapat PT Gani Aset Manajemen No. 23 tanggal 13 Mei 2009, dibuat di hadapan Teddy Anwar, S.H., SpN., notaris di Jakarta, yang telah memperoleh persetujuan dari Menteri Hukum dan Hak Asasi Manusia Republik Indonesia dengan Surat Keputusan No. AHU-27572.AH.01.02.Tahun 2009 tanggal 22 Juni 2009 dan telah didaftarkan dalam Daftar Perseroan No. AHU-0035780.AH.01.09.Tahun 2009 tanggal 22 Juni 2009 jo. akta Penyimpanan Perjanjian Jual Beli Saham No. 04 tanggal 1 Oktober 2018, dibuat di hadapan Leolin Jayayanti, S.H., M.Kn., notaris di Jakarta, yang telah memperoleh persetujuan Rapat Umum Pemegang Saham sebagaimana termaktub dalam akta Pernyataan Keputusan Tertulis Para Pemegang Saham PT Sucorinvest Asset Management No. 03 tanggal 1 Oktober 2018, dibuat di hadapan Leolin Jayayanti, S.H., M.kn., notaris di Jakarta, yang telah diterima dan dicatat dalam sistem Administrasi Badan Hukum Kementerian Hukum dan Hak Asasi Manusia Republik Indonesia dengan Surat No. AHU-AH.01.03-0248357 tanggal 2 Oktober 2018 dan telah didaftarkan dalam Daftar Perseroan No. AHU-0129714.AH.01.11.Tahun 2018 tanggal 2 Oktober 2018

Susunan anggota Direksi Manajer Investasi yang berlaku, termaktub dalam akta No. 07 tanggal 5 September 2024, dibuat di hadapan Leolin Jayayanti, S.H., M.Kn., notaris di Jakarta, yang telah diterima dan dicatatkan dalam database Sistem Administrasi Badan Hukum Kementerian Hukum dan Hak Asasi Manusia Republik Indonesia dengan Surat No. AHU-AH.01.09-0248529tanggal 5 September 2024.

Adapun susunan Dewan Komisaris Manajer Investasi yang berlaku termaktub dalam akta No. 41 tanggal 29 Januari 2024, dibuat di hadapan Leolin Jayayanti, S.H., M.Kn., notaris di Jakarta, yang telah Diterima dan dicatatkan dalam database Sistem Administrasi Badan Hukum Kementerian Hukum dan Hak Asasi Manusia Republik Indonesia dengan Surat No. AHU-AH.01.09-0040061 tanggal 29 Januari 2024.

Manajer Investasi telah memperoleh izin usaha dari otoritas Pasar Modal sebagai Manajer Investasi berdasarkan Surat Keputusan Ketua BAPEPAM Nomor: Kep-01/PM/MI/1999 tertanggal 1 Juni 1999, dan dalam menjalankan usahanya telah dilengkapi dengan perijinan-perijinan yang disyaratkan oleh peraturan perundang-undangan yang berlaku.

Susunan Anggota Direksi dan Dewan Komisaris Manajer Investasi:
Susunan anggota Direksi dan Dewan Komisaris PT Sucorinvest Asset Management pada saat Prospektus ini diterbitkan adalah sebagai berikut:

Direksi

Direktur Utama	:	Jemmy Paul Wawointana
Direktur	:	Yenny Siahaan
Direktur	:	Fajrin Noor Hermansyah

Dewan Komisaris

Komisaris Utama	:	Theodorus Wiryawan
Komisaris Independen	:	Rusli Sutanto

3.2. PENGALAMAN MANAJER INVESTASI

PT Sucorinvest Asset Management merupakan perusahaan manajer investasi yang didukung oleh direksi dan staf berpengalaman dalam industri pasar modal. PT Sucorinvest Asset Management memiliki rekam jejak yang kuat dalam mengelola reksa dana, baik reksa dana terbuka maupun reksa dana tertutup, seperti Reksa Dana Terproteksi dan Reksa Dana Penyertaan Terbatas. Per 28 Februari 2025, dana kelolaan PT Sucorinvest Asset Management mencapai Rp 25,492 triliun (dua puluh lima triliun empat ratus sembilan puluh dua miliar rupiah). Komite Investasi dan Tim Pengelola Investasi telah berpengalaman dalam berbagai transaksi dan aktivitas di pasar uang dan pasar modal. Dengan jangkauan nasabah retail yang luas serta komitmen aktif dalam literasi dan inklusi keuangan, PT Sucorinvest Asset Management memiliki peran penting dalam mendukung perkembangan industri pasar modal di Indonesia..

3.3. PIHAK YANG TERAFILIASI DENGAN MANAJER INVESTASI

Pihak-pihak yang terafiliasi dengan Manajer Investasi adalah PT Sucor Sekuritas, PT Sayakaya Lahir Batin dan PT Sucor Investama.

BAB IV
BANK KUSTODIAN

4.1. KETERANGAN SINGKAT MENGENAI BANK KUSTODIAN

Standard Chartered Bank memperoleh izin pembukaan kantor cabang di Jakarta, berdasarkan Surat Keputusan Menteri Keuangan Republik Indonesia Nomor D.15.6.5.19 tanggal 1 Oktober 1968, untuk melakukan usaha sebagai Bank Umum. Selain itu, Standard Chartered Bank Cabang Jakarta juga telah memiliki persetujuan sebagai kustodian di bidang Pasar Modal berdasarkan Surat Keputusan Ketua Badan Pengawas Pasar Modal Nomor Kep-35/PM.WK/1991 tanggal 26 Juni 1991, dan oleh karenanya terdaftar dan diawasi oleh Otoritas Jasa Keuangan.

4.2. PENGALAMAN BANK KUSTODIAN

Standard Chartered Bank didirikan oleh Royal Chater pada tahun 1853 dengan kantor pusat di London dan memiliki lebih dari 160 tahun pengalaman di dunia perbankan di berbagai pasar dengan pertumbuhan paling cepat di dunia. Standard Chartered Bank memiliki jaringan global yang sangat ekstensif di 52 negara di kawasan Asia Pasifik, Afrika, Timur Tengah, Eropa dan Amerika.

Kekuatan Standard Chartered Bank terletak pada jaringan yang luas, produk dan layanan yang inovatif, tim yang multikultural dan berprestasi, keseimbangan dalam melakukan bisnis, dan kepercayaan yang diberikan di seluruh jaringan karena telah menerapkan standar yang tinggi untuk tata kelola perusahaan dan tanggung jawab perusahaan.

Di Indonesia, Standard Chartered Bank memiliki 11 kantor cabang yang tersebar di 6 kota besar di Indonesia.

Standard Chartered Securities Services mulai beroperasi di Indonesia pada tahun 1991 sebagai Bank Kustodian asing pertama yang memperoleh izin dari BAPEPAM (sekarang OJK) dan memulai jasa fund services sejak tahun 2004 yang telah berkembang dengan sangat pesat hingga saat ini sebagai salah satu penyedia jasa fund services utama dan cukup diperhitungkan di pasar lokal.

Standard Chartered Bank termasuk salah satu agen kustodian dan kliring yang dominan di Asia yang ditandai dengan kehadirannya di berbagai pasar utama Asia. Standard Chartered Bank menyediakan pelayanan jasa kustodian di 17 negara di kawasan Asia Pasifik seperti Australia, Bangladesh, Cina, Filipina, Hong Kong, Indonesia, India, Jepang, Korea Selatan, Malaysia, Selandia Baru, Singapura, Taiwan, Thailand, Srilanka dan Vietnam, 14 diantaranya merupakan pusat pelayanan (pusat operasional). Selain itu, saat ini, Standard Chartered Bank juga sudah menyediakan jasa kustodian ke 21 pasar di Afrika dan 10 pasar di Timur Tengah. Untuk kawasan Afrika, Standard Chartered telah hadir di Afrika Selatan, Botswana, Pantai Gading, Ghana, Kenya, Malawi, Mauritius, Namibia, Nigeria, Rwanda, Tanzania, Uganda, Zambia, dan Zimbabwe. Sedangkan untuk pasar Timur Tengah, Standard Chartered melayani pasar Arab Saudi, Bahrain, Kuwait, Mesir, Oman, Pakistan, Qatar dan Uni Emirat Arab.

Standard Chartered Securities Services merupakan Bank Kustodian pertama yang memperoleh ISO 9001-2000. Selain itu, Standard Chartered Bank telah dianugerahi beberapa penghargaan di tahun 2024 sebagai berikut:

- World's Best Sub-custodian Banks oleh Global Finance
- Best Domestic Custodian - oleh The Asset Triple A Treasury Award
- Best Sub-Custodian - Highly Commended oleh The Asset Triple A Treasury Award

Standard Chartered Bank senantiasa melayani nasabah dengan keahlian dan pengetahuan dalam kustodian dan kliring yang meliputi setelmen, corporate action, penyimpanan, pelaporan, pengembalian pajak dan pelayanan-pelayanan lainnya.

Untuk informasi lebih lanjut mengenai Standard Chartered Bank, silahkan mengunjungi situs kami di www.sc.com/id.

.

4.3. PIHAK YANG TERAFILIASI DENGAN BANK KUSTODIAN

Tidak terdapat Pihak yang memiliki afiliasi dengan Bank Kustodian di Indonesia.

BAB V

TUJUAN INVESTASI, KEBIJAKAN INVESTASI, PEMBATASAN INVESTASI, DAN KEBIJAKAN PEMBAGIAN HASIL INVESTASI

Dengan memperhatikan peraturan perundangan yang berlaku, dan ketentuan-ketentuan lain dalam Kontrak Investasi Kolektif SUCORINVEST DANA PRIORITAS SEHAT, maka Tujuan Investasi, Kebijakan Investasi, Pembatasan Investasi, dan Kebijakan Pembagian Hasil Investasi SUCORINVEST DANA PRIORITAS SEHAT adalah sebagai berikut:

5.1. TUJUAN INVESTASI

SUCORINVEST DANA PRIORITAS SEHAT bertujuan untuk memberikan potensi pertumbuhan investasi yang optimal dalam jangka menengah hingga panjang, melalui alokasi strategis sesuai dengan Kebijakan Investasi, sekaligus wadah bagi masyarakat untuk berpartisipasi dalam penyaluran sumbangan kepada pihak ketiga yang memiliki usaha di bidang kesehatan dan/atau bantuan sosial lainnya yang ditunjuk oleh Manajer Investasi, yang dananya berasal dari sebagian imbalan jasa Manajer Investasi.

5.2. KEBIJAKAN INVESTASI

SUCORINVEST DANA PRIORITAS SEHAT akan melakukan investasi dengan komposisi portofolio investasi:

a) minimum 1% (satu persen) dan maksimum sebesar 79% (tujuh puluh sembilan persen) dari Nilai Aktiva Bersih pada Efek Bersifat Ekuitas, yang diperdagangkan baik di dalam maupun di luar negeri; dan
b) minimum sebesar 1% (satu persen) dan maksimum sebesar 79% (tujuh puluh sembilan persen) dari Nilai Aktiva Bersih pada Efek bersifat utang termasuk Efek Beragun Aset Arus Kas Tetap, yang diperdagangkan baik dalam maupun luar negeri; dan
c) minimum 0% (nol persen) dan maksimum 79% (tujuh puluh sembilan persen) dari Nilai Aktiva Bersih pada instrumen pasar uang dalam negeri yang mempunyai jatuh tempo kurang dari 1 (satu) tahun dan/atau deposito;

sesuai dengan peraturan perundang-undangan yang berlaku di Indonesia.

Efek bersifat ekuitas sebagaimana dimaksud dalam butir 5.2. huruf a di atas meliputi:

i. Efek bersifat ekuitas yang diperdagangkan baik di dalam maupun di luar negeri;
ii. Unit Penyertaan Dana Investasi Real Estat berbentuk Kontrak Investasi Kolektif yang ditawarkan melalui Penawaran Umum dan/atau ditawarkan tidak melalui Penawaran Umum; dan/atau
iii. Efek bersifat ekuitas lainnya yang ditetapkan oleh OJK di kemudian hari.

Efek bersifat utang sebagaimana dimaksud pada angka 5.2. huruf b di atas meliputi:

i. Efek bersifat utang dan/atau Efek syariah berpendapatan tetap yang diperdagangkan baik di dalam maupun di luar negeri;
ii. Efek bersifat utang dan/atau Efek syariah berpendapatan tetap yang diterbitkan dan/atau dijamin oleh Pemerintah Republik Indonesia;
iii. Efek bersifat utang dan/atau Efek syariah berpendapatan tetap yang diterbitkan oleh korporasi dan/atau lembaga internasional dimana Pemerintah Republik Indonesia menjadi salah satu anggotanya;
iv. Efek Beragun Aset Arus Kas Tetap; dan/atau
v. Efek bersifat utang dan/atau Efek syariah berpendapatan tetap lainnya yang ditetapkan oleh OJK di kemudian hari.

Dalam hal SUCORINVEST DANA PRIORITAS SEHAT berinvestasi pada Efek bersifat utang yang tidak ditawarkan melalui Penawaran Umum, sesuai dengan POJK Tentang Reksa Dana Berbentuk Kontrak Investasi Kolektif, Efek bersifat utang yang tidak ditawarkan melalui Penawaran Umum wajib memenuhi kriteria sebagai berikut:

a. diterbitkan oleh:
    1. Emiten atau Perusahaan Publik;
    2. anak perusahaan Emiten atau Perusahaan Publik yang mendapat jaminan penuh dari Emiten atau Perusahaan Publik tersebut;
    3. Badan Usaha Milik Negara atau anak perusahaan Badan Usaha Milik negara;
    4. Pemerintah Republik Indonesia;
    5. Pemerintah Daerah; dan/atau

6. Lembaga Jasa Keuangan yang telah mendapat izin usaha atau di bawah pengawasan Otoritas Jasa Keuangan dan telah memiliki pengalaman dalam melakukan penawaran umum baik penawaran umum saham maupun obligasi;

b. memiliki peringkat layak investasi paling rendah idAA atau yang setara pada setiap saat;
c. diperingkat secara berkala paling sedikit 1 (satu) kali dalam 1 (satu) tahun;
d. informasi peringkat atas Efek Bersifat Utang yang ditawarkan tidak melalui Penawaran Umum telah diumumkan kepada publik dan/atau dapat diakses oleh Lembaga Penilai Harga Efek;
e. diawasi oleh wali amanat yang terdaftar di Otoritas Jasa Keuangan pada pelaksanaan perjanjian penerbitan Efek Bersifat Utang yang ditawarkan tidak melalui Penawaran Umum; dan
f. masuk dalam Penitipan Kolektif di Lembaga Penyimpanan dan Penyelesaian.

Dalam hal berinvestasi pada Efek luar negeri, paling banyak 15% (lima belas persen) dari Nilai Aktiva Bersih SUCORINVEST DANA PRIORITAS SEHAT diinvestasikan pada Efek yang diperdagangkan di Bursa Efek luar negeri yang informasinya dapat diakses dari Indonesia melalui media massa atau situs web. Manajer Investasi wajib memastikan kegiatan investasi SUCORINVEST DANA PRIORITAS SEHAT pada Efek luar negeri tidak akan bertentangan dengan ketentuan hukum dan peraturan yang berlaku di Indonesia dan hukum Negara yang mendasari penerbitan Efek luar negeri tersebut.

Manajer Investasi dapat mengalokasikan kekayaan SUCORINVEST DANA PRIORITAS SEHAT pada kas hanya dalam rangka pengelolaan risiko investasi portofolio yang bersifat sementara, penyelesaian transaksi Efek, pemenuhan kewajiban pembayaran kepada Pemegang Unit Penyertaan dan biaya-biaya SUCORINVEST DANA PRIORITAS SEHAT serta mengantisipasi kebutuhan likuiditas lainnya berdasarkan Kontrak Investasi Kolektif SUCORINVEST DANA PRIORITAS SEHAT.

Kebijakan investasi sebagaimana disebutkan di atas wajib telah dipenuhi oleh Manajer Investasi paling lambat dalam waktu 150 (seratus lima puluh) Hari Bursa setelah tanggal diperolehnya pernyataan efektif atas SUCORINVEST DANA PRIORITAS SEHAT dari OJK.

Manajer Investasi akan selalu menyesuaikan kebijakan investasi tersebut diatas dengan Peraturan OJK yang berlaku dan kebijakan-kebijakan yang dikeluarkan OJK.

Manajer Investasi dilarang melakukan perubahan atas kebijakan investasi SUCORINVEST DANA PRIORITAS SEHAT tersebut dalam angka 5.2. huruf a), b), dan c) di atas, kecuali dalam rangka:

a. Penyesuaian terhadap peraturan baru dan/atau perubahan terhadap peraturan perundang-undangan; dan/atau
b. Penyesuaian terhadap kondisi tertentu yang ditetapkan oleh OJK.

5.3. PEMBATASAN INVESTASI

Sesuai dengan POJK Tentang Reksa Dana Berbentuk Kontrak Investasi Kolektif *jo*. POJK Tentang Pedoman Perilaku Manajer Investasi, dalam melaksanakan pengelolaan SUCORINVEST DANA PRIORITAS SEHAT, Manajer Investasi dilarang melakukan tindakan-tindakan yang dapat menyebabkan SUCORINVEST DANA PRIORITAS SEHAT:

a. memiliki Efek yang diperdagangkan di Bursa Efek luar negeri yang informasinya tidak dapat diakses dari Indonesia melalui media massa atau situs web;
b. memiliki Efek yang diterbitkan oleh 1 (satu) perusahaan berbadan hukum Indonesia atau berbadan hukum asing yang diperdagangkan di Bursa Efek luar negeri lebih dari 5% (lima persen) dari modal disetor perusahaan dimaksud atau lebih dari 10% (sepuluh persen) dari Nilai Aktiva Bersih SUCORINVEST DANA PRIORITAS SEHAT pada setiap saat;
c. memiliki Efek bersifat ekuitas yang diterbitkan oleh perusahaan yang telah mencatatkan Efek-nya pada Bursa Efek di Indonesia lebih dari 5% (lima persen) dari modal disetor perusahaan dimaksud;
d. memiliki Efek yang diterbitkan oleh 1 (satu) Pihak lebih dari 10% (sepuluh persen) dari Nilai Aktiva Bersih SUCORINVEST DANA PRIORITAS SEHAT pada setiap saat, kecuali:
   1. Sertifikat Bank Indonesia;
   2. Efek yang diterbitkan dan/atau dijamin oleh Pemerintah Republik Indonesia; dan/atau
   3. Efek yang diterbitkan oleh lembaga keuangan internasional dimana Pemerintah Republik Indonesia menjadi salah satu anggotanya;
e. memiliki efek derivatif:
   1. yang ditransaksikan di luar Bursa Efek dengan 1 (satu) pihak Lembaga Jasa Keuangan dengan sebagaimana dimaksud dalam Pasal 5 ayat (3) POJK Tentang Reksa Dana Berbentuk Kontrak

Investasi Kolektif nilai eksposur lebih dari 10% (sepuluh persen) dari Nilai Aktiva Bersih SUCORINVEST DANA PRIORITAS SEHAT pada setiap saat; dan

2. dengan nilai eksposur global bersih lebih dari 20% (dua puluh persen) dari Nilai Aktiva Bersih SUCORINVEST DANA PRIORITAS SEHAT pada setiap saat;

f. memiliki Efek Beragun Aset yang ditawarkan melalui Penawaran Umum lebih dari 20% (dua puluh persen) dari Nilai Aktiva Bersih SUCORINVEST DANA PRIORITAS SEHAT pada setiap saat dengan ketentuan setiap seri Efek Beragun Aset tidak lebih dari 10% (sepuluh persen) dari Nilai Aktiva Bersih SUCORINVEST DANA PRIORITAS SEHAT pada setiap saat;

g. memiliki Efek Bersifat Utang, Efek Syariah berpendapatan tetap, Efek Beragun Aset, dan/atau Unit Penyertaan Dana Investasi Real Estat yang ditawarkan tidak melalui Penawaran Umum yang diterbitkan oleh 1 (satu) Pihak lebih dari 5% (lima persen) dari Nilai Aktiva Bersih SUCORINVEST DANA PRIORITAS SEHAT pada setiap saat atau secara keseluruhan lebih dari 15% (lima belas persen) dari Nilai Aktiva Bersih SUCORINVEST DANA PRIORITAS SEHAT pada setiap saat. Larangan ini tidak berlaku bagi Efek Bersifat Utang yang diterbitkan oleh Pemerintah Republik Indonesia dan/atau Pemerintah Daerah;

h. memiliki Unit Penyertaan suatu Dana Investasi Real Estat berbentuk Kontrak Investasi Kolektif yang ditawarkan melalui Penawaran Umum lebih dari 20% (dua puluh persen) dari Nilai Aktiva Bersih SUCORINVEST DANA PRIORITAS SEHAT pada setiap saat dengan ketentuan setiap Dana Investasi Real Estat tidak lebih dari 10% (sepuluh persen) dari Nilai Aktiva Bersih SUCORINVEST DANA PRIORITAS SEHAT pada setiap saat;

i. memiliki Unit Penyertaan Dana Investasi Real Estat berbentuk Kontrak Investasi Kolektif, jika Dana Investasi Real Estat berbentuk Kontrak Investasi Kolektif tersebut dan SUCORINVEST DANA PRIORITAS SEHAT dikelola oleh Manajer Investasi;

j. memiliki Portofolio Efek berupa Efek yang diterbitkan oleh Pihak yang terafiliasi dengan Manajer Investasi lebih dari 20% (dua puluh persen) dari Nilai Aktiva Bersih SUCORINVEST DANA PRIORITAS SEHAT pada setiap saat, kecuali hubungan Afiliasi yang terjadi karena kepemilikan atau penyertaan modal Pemerintah Republik Indonesia;

k. memiliki Efek yang diterbitkan oleh Pemegang Unit Penyertaan dan/atau Pihak terafiliasi dari Pemegang Unit Penyertaan berdasarkan komitmen yang telah disepakati oleh Manajer Investasi dengan Pemegang Unit Penyertaan dan/atau Pihak terafiliasi dari Pemegang Unit Penyertaan;

l. membeli Efek dari calon atau Pemegang Unit Penyertaan dan/atau Pihak terafiliasi dari calon atau Pemegang Unit Penyertaan;

m. terlibat dalam kegiatan selain dari investasi, investasi kembali, atau perdagangan Efek sebagaimana dimaksud dalam POJK Tentang Reksa Dana Berbentuk Kontrak Investasi Kolektif;

n. terlibat dalam penjualan Efek yang belum dimiliki (*short sale*);

o. terlibat dalam transaksi marjin;

p. menerima pinjaman secara langsung termasuk melakukan penerbitan obligasi atau Efek Bersifat Utang lainnya, kecuali pinjaman jangka pendek dengan jangka waktu paling lama 1 (satu) bulan dalam rangka pemenuhan transaksi pembelian kembali dan/atau pelunasan paling banyak 10% (sepuluh persen) dari nilai portofolio SUCORINVEST DANA PRIORITAS SEHAT pada saat terjadinya pinjaman, serta menerima pinjaman sesuai dengan persyaratan tertentu yang diatur dalam Peraturan Otoritas Jasa Keuangan;

q. memberikan pinjaman secara langsung,sesuai dengan persyaratan tertentu yang diatur dalam Peraturan Otoritas Jasa Keuangan;

r. membeli Efek yang sedang ditawarkan dalam Penawaran Umum, jika Penjamin Emisi Efek dari Penawaran Umum tersebut adalah Manajer Investasi atau Afiliasi dari Manajer Investasi, kecuali:
   1. Efek Bersifat Utang yang ditawarkan mendapat peringkat layak investasi; dan/atau
   2. terjadi kelebihan permintaan beli dari Efek yang ditawarkan;

   Larangan membeli Efek yang ditawarkan dalam Penawaran Umum dari pihak terafiliasi Manajer Investasi tidak berlaku jika hubungan Afiliasi tersebut terjadi karena kepemilikan atau penyertaan modal Pemerintah Republik Indonesia;

s. terlibat dalam transaksi bersama atau kontrak bagi hasil dengan Manajer Investasi atau Afiliasi dari Manajer Investasi;

t. membeli Efek Beragun Aset, jika:
   1. Efek Beragun Aset tersebut dikelola oleh Manajer Investasi; dan/atau
   2. Manajer Investasi terafiliasi dengan kreditur awal Efek Beragun Aset, kecuali hubungan Afiliasi tersebut terjadi karena kepemilikan atau penyertaan modal Pemerintah; dan

u. terlibat dalam transaksi penjualan Efek dengan janji membeli kembali dan pembelian efek dengan janji menjual kembali.

v. mengarahkan transaksi Efek untuk keuntungan :
   1. Manajer Investasi;

2. Pihak terafiliasi dengan Manajer Investasi; atau
3. Produk Investasi lainnya.

w. terlibat dalam transaksi Efek dengan fasilitas pendanaan Perusahaan Efek yang mengakibatkan utang piutang antara SUCORINVEST DANA PRIORITAS SEHAT, Manajer Investasi, dan Perusahaan Efek;

x. melakukan transaksi dan/atau terlibat perdagangan atas Efek yang ilegal;

y. terlibat dalam transaksi Efek yang mengakibatkan terjadinya pelanggaran ketentuan peraturan perundang-undangan yang berlaku; dan

z. melakukan transaksi negosiasi untuk kepentingan SUCORINVEST DANA PRIORITAS SEHAT atas saham yang diperdagangkan di bursa Efek, kecuali:
   1. dilakukan paling banyak 10% (sepuluh persen) atas nilai aktiva bersih SUCORINVEST DANA PRIORITAS SEHAT pada setiap hari bursa;
   2. atas setiap transaksi yang dilakukan didukung dengan alasan yang rasional dan kertas kerja yang memadai;
   3. transaksi yang dilakukan mengacu pada standar eksekusi terbaik yang mengacu pada analisis harga rata-rata tertimbang volume, tidak berlebihan, dan mengakibatkan kerugian SUCORINVEST DANA PRIORITAS SEHAT; dan
   4. transaksi dimaksud merupakan transaksi silang, dilaksanakan sesuai dengan ketentuan peraturan perundang-undangan.

Pembatasan investasi tersebut di atas didasarkan pada peraturan yang berlaku saat Prospektus ini dibuat, yang mana dapat berubah sewaktu-waktu sesuai dengan kebijakan yang ditetapkan oleh Pemerintah di bidang Pasar Modal dan surat persetujuan lain yang dikeluarkan oleh OJK berkaitan dengan pengelolaan Reksa Dana berbentuk Kontrak Investasi Kolektif.

Dalam hal Manajer Investasi bermaksud membeli Efek yang diperdagangkan di Bursa Efek luar negeri, pelaksanaan pembelian Efektersebut baru dapat dilaksanakan setelah tercapainya kesepakatan mengenai tata cara pembelian, penjualan, penyimpanan, pencatatan dan hal-hal lain sehubungan dengan pembelian Efek tersebut antara Manajer Investasi dan Bank Kustodian.

5.4. KEBIJAKAN PEMBAGIAN HASIL INVESTASI

Kebijakan Pembagian Hasil Investasi untuk masing-masing Kelas Unit Penyertaan adalah sebagai berikut:

a. SUCORINVEST DANA PRIORITAS SEHAT Kelas A

Setiap hasil investasi yang diperoleh SUCORINVEST DANA PRIORITAS SEHAT Kelas A dari dana yang diinvestasikan (jika ada), akan dibukukan ke dalam SUCORINVEST DANA PRIORITAS SEHAT Kelas A sehingga selanjutnya akan meningkatkan Nilai Aktiva Bersih SUCORINVEST DANA PRIORITAS SEHAT Kelas A.

Dengan tetap memperhatikan pencapaian tujuan investasi jangka panjang, Manajer Investasi memiliki kewenangan untuk membagikan atau tidak membagikan hasil investasi yang telah dibukukan ke dalam SUCORINVEST DANA PRIORITAS SEHAT Kelas A tersebut (jika ada), serta menentukan besarnya hasil investasi yang akan dibagikan kepada Pemegang Unit Penyertaan.

Dalam hal Manajer Investasi memutuskan untuk membagikan hasil investasi, pembagian hasil investasi akan dilakukan secara serentak kepada seluruh Pemegang Unit Penyertaan dalam bentuk tunai yang besarnya proporsional berdasarkan kepemilikan Unit Penyertaan dari setiap Pemegang Unit Penyertaan.

Waktu pembagian hasil investasi dalam bentuk tunai (jika ada), akan diinformasikan secara tertulis oleh Manajer Investasi kepada Pemegang Unit Penyertaan.

Pembagian hasil investasi dengan cara tersebut di atas (jika ada) akan menyebabkan Nilai Aktiva Bersih per Unit Penyertaan menjadi terkoreksi.

Pembayaran pembagian hasil investasi dalam bentuk tunai tersebut (jika ada) akan dilakukan melalui pemindahbukuan/transfer dalam mata uang Rupiah ke rekening yang terdaftar atas nama Pemegang Unit Penyertaan sesegera mungkin paling lambat 7 (tujuh) Hari Bursa sejak tanggal dilakukannya pembagian hasil investasi. Semua biaya bank termasuk biaya pemindahbukuan/transfer dalam mata

uang Rupiah sehubungan dengan pembayaran pembagian hasil investasi berupa uang tunai tersebut (jika ada) menjadi beban Pemegang Unit Penyertaan.

Dalam hal Manajer Investasi tidak membagikan hasil investasi, maka Pemegang Unit Penyertaan yang ingin merealisasikan investasinya dapat menjual kembali sebagian atau seluruh Unit Penyertaan yang dimilikinya.

b. SUCORINVEST DANA PRIORITAS SEHAT Kelas B

Setiap hasil investasi yang diperoleh SUCORINVEST DANA PRIORITAS SEHAT Kelas B dari dana yang diinvestasikan (jika ada), akan dibukukan ke dalam SUCORINVEST DANA PRIORITAS SEHAT Kelas B sehingga selanjutnya akan meningkatkan Nilai Aktiva Bersih SUCORINVEST DANA PRIORITAS SEHAT Kelas B.

Dengan tetap memperhatikan pencapaian tujuan investasi jangka panjang, Manajer Investasi memiliki kewenangan untuk membagikan atau tidak membagikan hasil investasi yang telah dibukukan ke dalam SUCORINVEST DANA PRIORITAS SEHAT Kelas B tersebut (jika ada), serta menentukan besarnya hasil investasi yang akan dibagikan kepada Pemegang Unit Penyertaan.

Dalam hal Manajer Investasi memutuskan untuk membagikan hasil investasi, pembagian hasil investasi akan dilakukan secara serentak kepada seluruh Pemegang Unit Penyertaan dalam bentuk tunai yang besarnya proporsional berdasarkan kepemilikan Unit Penyertaan dari setiap Pemegang Unit Penyertaan.

Waktu pembagian hasil investasi dalam bentuk tunai (jika ada), akan diinformasikan secara tertulis oleh Manajer Investasi kepada Pemegang Unit Penyertaan.

Pembagian hasil investasi dengan cara tersebut di atas (jika ada) akan menyebabkan Nilai Aktiva Bersih per Unit Penyertaan menjadi terkoreksi.

Pembayaran pembagian hasil investasi dalam bentuk tunai tersebut (jika ada) akan dilakukan melalui pemindahbukuan/transfer dalam mata uang Rupiah ke rekening yang terdaftar atas nama Pemegang Unit Penyertaan sesegera mungkin paling lambat 7 (tujuh) Hari Bursa sejak tanggal dilakukannya pembagian hasil investasi. Semua biaya bank termasuk biaya pemindahbukuan/transfer dalam mata uang Rupiah sehubungan dengan pembayaran pembagian hasil investasi berupa uang tunai tersebut (jika ada) menjadi beban Pemegang Unit Penyertaan.

Dalam hal Manajer Investasi tidak membagikan hasil investasi, maka Pemegang Unit Penyertaan yang ingin merealisasikan investasinya dapat menjual kembali sebagian atau seluruh Unit Penyertaan yang dimilikinya.

c. SUCORINVEST DANA PRIORITAS SEHAT Kelas C

Setiap hasil investasi yang diperoleh SUCORINVEST DANA PRIORITAS SEHAT Kelas C dari dana yang diinvestasikan (jika ada), akan dibukukan ke dalam SUCORINVEST DANA PRIORITAS SEHAT Kelas C sehingga selanjutnya akan meningkatkan Nilai Aktiva Bersih SUCORINVEST DANA PRIORITAS SEHAT Kelas C.

Dengan tetap memperhatikan pencapaian tujuan investasi jangka panjang, Manajer Investasi memiliki kewenangan untuk membagikan atau tidak membagikan hasil investasi yang telah dibukukan ke dalam SUCORINVEST DANA PRIORITAS SEHAT Kelas C tersebut (jika ada), serta menentukan besarnya hasil investasi yang akan dibagikan kepada Pemegang Unit Penyertaan.

Dalam hal Manajer Investasi memutuskan untuk membagikan hasil investasi, pembagian hasil investasi akan dilakukan secara serentak kepada seluruh Pemegang Unit Penyertaan dalam bentuk Unit Penyertaan yang besarnya proporsional berdasarkan kepemilikan Unit Penyertaan dari setiap Pemegang Unit Penyertaan.

Waktu pembagian hasil investasi dalam bentuk Unit Penyertaan (jika ada), akan diinformasikan secara tertulis oleh Manajer Investasi kepada Pemegang Unit Penyertaan.

Pembagian hasil investasi dengan cara tersebut di atas (jika ada) akan menyebabkan Nilai Aktiva Bersih per Unit Penyertaan menjadi terkoreksi.

Dalam hal Pemegang Unit Penyertaan menerima pembagian hasil investasi dalam bentuk Unit Penyertaan, Bank Kustodian akan mengkonversikan hasil investasi menjadi Unit Penyertaan baru, paling lambat 7 (tujuh) Hari Bursa sejak tanggal dilakukannya pembagian hasil investasi.

Dalam hal Manajer Investasi tidak membagikan hasil investasi, maka Pemegang Unit Penyertaan yang ingin merealisasikan investasinya dapat menjual kembali sebagian atau seluruh Unit Penyertaan yang dimilikinya.

BAB VI

METODE PENGHITUNGAN NILAI PASAR WAJAR EFEK DALAM PORTOFOLIO SUCORINVEST DANA PRIORITAS SEHAT

Metode penghitungan nilai pasar wajar Efek dalam portofolio SUCORINVEST DANA PRIORITAS SEHAT yang digunakan oleh Manajer Investasi adalah sesuai dengan Peraturan BAPEPAM dan LK No.IV.C.2 dan POJK Tentang Reksa Dana Berbentuk Kontrak Investasi Kolektif, memuat antara lain ketentuan sebagai berikut :

1. Nilai Pasar Wajar dari Efek dalam portofolio Reksa Dana wajib dihitung dan disampaikan oleh Manajer Investasi kepada Bank Kustodian paling lambat pukul 17.00 WIB (tujuh belas Waktu Indonesia Barat) setiap Hari Bursa, dengan ketentuan sebagai berikut:
   a. Penghitungan Nilai Pasar Wajar dari Efek yang aktif diperdagangkan di Bursa Efek menggunakan informasi harga perdagangan terakhir atas Efek tersebut di Bursa Efek;
   b. Penghitungan Nilai Pasar Wajar dari:
      1) Efek yang diperdagangkan di luar Bursa Efek (*over the counter*);
      2) Efek yang tidak aktif diperdagangkan di Bursa Efek;
      3) Efek yang diperdagangkan dalam denominasi mata uang asing;
      4) Instrumen Pasar Uang dalam negeri, sebagaimana dimaksud dalam POJK Tentang Reksa Dana Berbentuk Kontrak Investasi Kolektif;
      5) Efek lain yang transaksinya wajib dilaporkan kepada Penerima Laporan Transaksi Efek sebagaimana dimaksud dalam Peraturan Otoritas Jasa Keuangan No. 22/POJK.04/2017 tanggal 21 Juni 2017 tentang Pelaporan Transaksi Efek;
      6) Efek lain yang berdasarkan keputusan OJK dapat menjadi Portofolio Efek Reksa Dana; dan/atau
      7) Efek dari perusahaan yang dinyatakan pailit atau kemungkinan besar akan pailit, atau gagal membayar pokok utang atau bunga dari Efek tersebut,

      menggunakan harga pasar wajar yang ditetapkan oleh LPHE sebagai harga acuan bagi Manajer Investasi.
   c. Dalam hal harga perdagangan terakhir Efek di Bursa Efek tidak mencerminkan Nilai Pasar Wajar pada saat itu, penghitungan Nilai Pasar Wajar dari Efek tersebut menggunakan harga pasar wajar yang ditetapkan oleh LPHE sebagai harga acuan bagi Manajer Investasi.
   d. Dalam hal LPHE tidak mengeluarkan harga pasar wajar terhadap Efek sebagaimana dimaksud dalam angka 2 huruf b butir 1) sampai dengan butir 6), dan angka 2 huruf c dari Peraturan BAPEPAM dan LK No. IV.C.2 ini, Manajer Investasi wajib menentukan Nilai Pasar Wajar dari Efek dengan itikad baik dan penuh tanggung jawab berdasarkan metode yang menggunakan asas konservatif dan diterapkan secara konsisten, dengan mempertimbangkan antara lain :
      1) harga perdagangan sebelumnya;
      2) harga perbandingan Efek sejenis; dan/atau
      3) kondisi fundamental dari penerbit Efek.
   e. Dalam hal LPHE tidak mengeluarkan harga pasar wajar terhadap Efek dari perusahaan yang dinyatakan pailit atau kemungkinan besar akan pailit, atau gagal membayar pokok utang atau bunga dari Efek tersebut, sebagaimana dimaksud pada angka 2 huruf b butir 7 dari Peraturan BAPEPAM dan LK No. IV.C.2 ini, Manajer Investasi wajib menghitung Nilai Pasar Wajar dari Efek dengan itikad baik dan penuh tanggung jawab berdasarkan metode yang menggunakan asas konservatif dan diterapkan secara konsisten dengan mempertimbangkan:
      1) harga perdagangan terakhir Efek tersebut;
      2) kecenderungan harga Efek tersebut;
      3) tingkat bunga umum sejak perdagangan terakhir (jika berupa Efek bersifat utang);
      4) informasi material yang diumumkan mengenai Efek tersebut sejak perdagangan terakhir;
      5) perkiraan rasio pendapatan harga (*price earning ratio*), dibandingkan dengan rasio pendapatan harga untuk Efek sejenis (jika berupa saham);
      6) tingkat bunga pasar dari Efek sejenis pada saat tahun berjalan dengan peringkat kredit sejenis (jika berupa Efek bersifat utang); dan
      7) harga pasar terakhir dari Efek yang mendasari (jika berupa derivatif atas Efek).
   f. Dalam hal Manajer Investasi menganggap bahwa harga pasar wajar yang ditetapkan LPHE tidak

mencerminkan Nilai Pasar Wajar dari Efek dalam portofolio Reksa Dana yang wajib dibubarkan karena:

1) diperintahkan oleh OJK sesuai peraturan perundang-undangan di bidang Pasar Modal; dan/atau
2) total Nilai Aktiva Bersih kurang dari Rp 10.000.000.000,- (sepuluh miliar rupiah) selama 120 (seratus dua puluh) Hari Bursa secara berturut-turut,

Manajer Investasi dapat menghitung sendiri Nilai Pasar Wajar dari Efek tersebut dengan itikad baik dan penuh tanggung jawab berdasarkan metode yang menggunakan asas konservatif dan diterapkan secara konsisten.

g. Nilai Pasar Wajar dari Efek dalam portofolio Reksa Dana yang diperdagangkan dalam denominasi mata uang yang berbeda dengan denominasi mata uang Reksa Dana tersebut, wajib dihitung dengan menggunakan kurs tengah Bank Indonesia.

2. Penghitungan Nilai Aktiva Bersih Reksa Dana, wajib menggunakan Nilai Pasar Wajar dari Efek yang ditentukan oleh Manajer Investasi.
3. Nilai Aktiva Bersih per Unit Penyertaan dihitung berdasarkan Nilai Aktiva Bersih pada akhir Hari Bursa yang bersangkutan, setelah penyelesaian pembukuan Reksa Dana dilaksanakan, tetapi tanpa memperhitungkan peningkatan atau penurunan kekayaan Reksa Dana karena permohonan pembelian dan/atau pelunasan yang diterima oleh Bank Kustodian pada hari yang sama.

LPHE (Lembaga Penilaian Harga Efek) adalah Pihak yang telah memperoleh izin usaha dari OJK untuk melakukan penilaian harga Efek dalam rangka menetapkan harga pasar wajar, sebagaimana dimaksud dalam Peraturan Nomor V.C.3 yang merupakan Lampiran Keputusan Ketua BAPEPAM dan LK Nomor Kep-183/BL/2009 tanggal 30 Juni 2009 tentang Lembaga Penilaian Harga Efek.

Manajer Investasi dan Bank Kustodian akan memenuhi ketentuan dalam Peraturan BAPEPAM dan LK Nomor IV.C.2 dan POJK Tentang Reksa Dana Berbentuk Kontrak Investasi Kolektif tersebut di atas, dengan tetap memperhatikan peraturan, kebijakan dan persetujuan OJK yang mungkin dikeluarkanatau diperoleh kemudian setelah dibuatnya Prospektus ini.

BAB VII

PERPAJAKAN

Berdasarkan Peraturan Perpajakan yang berlaku, penerapan Pajak Penghasilan (PPh) atas pendapatan Reksa Dana yang berbentuk Kontrak Investasi Kolektif, adalah sebagai berikut:

	No. Uraian	Perlakuan PPh	Dasar Hukum
A.	Penghasilan Reksa Dana yang berasal dari:		
	a. Pembagian uang tunai (dividen)	Bukan Objek Pajak *	Pasal 4 (3) huruf f angka 1 butir b) UU PPh dan Pasal 9 PP No. 55 Tahun 2022
	b. Bunga Obligasi	PPh Final**	Pasal 4 (2) dan Pasal 17 (7) UU PPh dan Pasal 2 PP No. 91 Tahun 2021
	c. Capital gain/diskonto obligasi	PPh Final**	Pasal 4 (2) dan Pasal 17 (7) UU PPh dan Pasal 2 PP No. 91 Tahun 2021
	d. Bunga Deposito dan diskonto Sertifikat Bank Indonesia	PPh Final 20%	Pasal 4 (2) huruf a UU PPh, Pasal 2 PP Nomor 131 tahun 2000 dan Pasal 3 Keputusan Menteri Keuangan R.I. Nomor 51/KMK.04/2001
	e. Capital Gain Saham di Bursa	PPh Final 0,1%	Pasal 4 (2) huruf c UU PPh dan Pasal 1 (1) PP Nomor 41 Tahun 1994 jo. Pasal 1 PP Nomor 14 Tahun 1997
	f. Commercial Paper dan surat utang lainnya	PPh tarif umum	Pasal 4 (1) UU PPh
B.	Bagian Laba yang diterima oleh Pemegang Unit Penyertaan Kontrak Investasi Kolektif	Bukan Objek PPh	Pasal 4 (3) huruf i UU PPh

** Merujuk pada:*
Rujukan kepada UU No. 7 Tahun 1983 tentang Pajak Penghasilan sebagaimana yang terakhir diubah dengan Pasal 3 Undang-Undang No. 7 Tahun 2021 tentang Harmonisasi Peraturan Perpajakan ("Undang-Undang PPh"); Pasal 4 ayat (3) huruf f angka 1 butir b) UU No. 7 Tahun 1983 tentang Pajak Penghasilan sebagaimana yang terakhir diubah dengan Pasal 3 Undang-Undang No. 7 Tahun 2021 tentang Harmonisasi Peraturan Perpajakan, dividen yang berasal dari dalam negeri yang diterima atau diperoleh Wajib Pajak badan dalam negeri dikecualikan dari objek pajak;
Pasal 9 PP No. 55 Tahun 2022 tentang Penyesuaian Peraturan di Bidang Pajak Penghasilan, pengecualian penghasilan berupa dividen dari objek Pajak Penghasilan sebagaimana dimaksud dalam Pasal 4 ayat (3) huruf f angka 1 Undang-Undang PPh berlaku untuk dividen yang diterima atau diperoleh oleh Wajib Pajak badan dalam negeri sejak diundangkannya Undang-Undang No. 7 Tahun 2021 tentang Harmonisasi Peraturan Perpajakan; dan
-Pasal 2A ayat (5) PP Penghitungan Penghasilan Kena Pajak, dividen yang berasal dari dalam negeri yang diterima atau diperoleh Wajib Pajak badan dalam negeri sebagaimana dimaksud dalam Pasal 4 ayat (3) huruf f angka 1 butir b) Undang-Undang PPh, tidak dipotong Pajak Penghasilan.
*** Sesuai dengan Peraturan Pemerintah R.I. No. 91 Tahun 2021 ("PP No. 91 Tahun 2021"), tarif pajak penghasilan bersifat final atas penghasilan bunga obligasi/diskonto obligasi yang diterima atau diperoleh wajib pajak dalam negeri dan bentuk usaha tetap sebesar 10% (sepuluh persen) dari dasar pengenaan pajak penghasilan.*

Informasi perpajakan tersebut di atas dibuat oleh Manajer Investasi berdasarkan pengetahuan dan pengertian dari Manajer Investasi atas peraturan perpajakan yang ada sampai dengan Prospektus ini dibuat. Apabila di kemudian hari terdapat perubahan atau perbedaan interpretasi atas peraturan perpajakan yang berlaku, maka Manajer Investasi akan menyesuaikan informasi perpajakan di atas.

Ketentuan perpajakan di atas berlaku untuk Efek yang diterbitkan dan/atau diperdagangkan serta memenuhi kualifikasi sebagai Efek dalam negeri. Untuk Efek yang diterbitkan dan/atau diperdagangkan serta memenuhi kualifikasi sebagai Efek luar negeri maka dapat berlaku ketentuan perpajakan negara dimana Efek tersebut diterbitkan dan/atau diperdagangkan termasuk ketentuan lain terkait perpajakan yang dibuat antara Indonesia dan negara tersebut (jika ada) dan berlaku ketentuan pajak penghasilan sebagaimana diatur dalam UU PPh.

Bagi calon Pemegang Unit Penyertaan asing disarankan untuk berkonsultasi dengan penasihat perpajakan mengenai perlakuan pajak investasi sebelum membeli Unit Penyertaan SUCORINVEST DANA PRIORITAS SEHAT. Sesuai peraturan perundang-undangan di bidang perpajakan yang berlaku pada saat Prospektus ini dibuat, bagian laba termasuk penjualan kembali (*redemption*) Unit Penyertaan yang diterima Pemegang Unit Penyertaan dikecualikan sebagai objek Pajak Penghasilan (PPh).

Dalam hal terdapat pajak yang harus dibayar oleh calon Pemegang Unit Penyertaan sesuai peraturan perundang-undangan di bidang perpajakan yang berlaku, pemberitahuan kepada calon Pemegang Unit Penyertaan tentang pajak yang harus dibayar tersebut akan dilakukan dengan mengirimkan surat tercatat kepada calon Pemegang Unit Penyertaan segera setelah Manajer Investasi mengetahui adanya pajak tersebut yang harus dibayar oleh calon Pemegang Unit Penyertaan.

Kewajiban mengenai pajak yang harus dibayar oleh Pemegang Unit Penyertaan merupakan kewajiban pribadi dari Pemegang Unit Penyertaan.

BAB VIII

MANFAAT INVESTASI DAN FAKTOR RISIKO UTAMA

8.1 MANFAAT BAGI PEMEGANG UNIT PENYERTAAN SUCORINVEST DANA PRIORITAS SEHAT

Pemegang Unit Penyertaan SUCORINVEST DANA PRIORITAS SEHAT dapat memperoleh manfaat investasi sebagai berikut:

a. Kemudahan Pencairan Investasi (Likuid)
SUCORINVEST DANA PRIORITAS SEHAT adalah Reksa Dana Terbuka sehingga memungkinkan Pemegang Unit Penyertaan dapat menjual kembali Unit Penyertaan kepada Manajer Investasi setiap saat bila dikehendaki.

b. Pengelolaan Dana Secara Profesional
Seluruh kekayaan SUCORINVEST DANA PRIORITAS SEHAT dikelola dan dipantau secara terus menerus oleh Manajer Investasi yang berpengalaman dan kompeten.Dengan berinvestasi pada SUCORINVEST DANA PRIORITAS SEHAT, Pemegang Unit Penyertaan akan menikmati pengelolaan portofolio secara profesional.

c. Diversifikasi

i. Yang dimaksud diversifikasi adalah penyebaran investasi pada berbagai instrumen investasi maupun sektor industri dengan tujuan mengurangi risiko investasi. Jika dana investasi terbatas maka akan sulit untuk melakukan diversifikasi, sehingga risiko investasi menjadi besar.
ii. SUCORINVEST DANA PRIORITAS SEHAT memungkinkan Pemegang Unit Penyertaan memiliki suatu portofolio yang terdiversifikasi secara optimal sehingga mampu memberikan hasil investasi yang optimal dengan tingkat risiko yang relatif lebih rendah.

d. Kenyamanan Administrasi dan Transparansi
Pemegang Unit Penyertaan secara berkala akan menerima laporan-laporan dari Manajer Investasi melalui Bank Kustodian akan menyediakan Surat Konfirmasi Transaksi Unit Penyertaan melalui fasilitas yang disediakan oleh penyedia jasa Sistem Pengelolaan Investasi Terpadu (S-Invest) yang berisi jumlah Unit Penyertaan yang dimiliki oleh masing-masing Pemegang Unit Penyertaan dan berlaku sebagai bukti kepemilikan Unit Penyertaan Reksa Dana secara keseluruhan setiap 1 (satu) bulan sekali. Pemegang Unit Penyertaan dapat mengetahui portofolio investasi dan juga biaya-biaya yang dibebankan kepada SUCORINVEST DANA PRIORITAS SEHAT secara teratur melalui Prospektus yang diperbaharui setiap tahun.

e. Potensi Pertumbuhan Nilai Investasi
Dengan terkumpulnya dana dari banyak Pemegang Unit Penyertaan, maka SUCORINVEST DANA PRIORITAS SEHAT mempunyai posisi yang kuat dalam memperoleh tingkat suku bunga yang lebih tinggi serta biaya investasi yang lebih murah, serta akses kepada instrumen investasi yang optimal jika dibandingkan dengan melakukan investasi secara langsung oleh individu-individu atau institusi.

8.2 FAKTOR – FAKTOR RISIKO UTAMA

Sedangkan risiko investasi dalam SUCORINVEST DANA PRIORITAS SEHAT dapat disebabkan oleh beberapa faktor yaitu:

a. Risiko Perubahan Kondisi Ekonomi dan Politik
SUCORINVEST DANA PRIORITAS SEHAT menginvestasikan dananya dengan pola diversifikasi antara lain pada instrumen pasar uang dan/atau Efek bersifat utang. Oleh karena Efek tersebut dikeluarkan oleh perusahaan-perusahaan Indonesia, investasi pada Efek dan/atau instrumen pasar uang tersebut dapat terpengaruh oleh situasi ekonomi dan politik Indonesia.

b. Risiko Berkurangnya Nilai Unit Penyertaan
SUCORINVEST DANA PRIORITAS SEHAT berisiko mengalami fluktuasi NAB. Tidak ada jaminan bahwa NAB Unit Penyertaan akan selalu meningkat. Hal-hal yang dapat mempengaruhi NAB antara lain adalah perubahan situasi pasar, ekonomi dan politik serta wanprestasi dari Emiten.

c. Risiko Pembubaran dan Likuidasi
Dalam hal terjadi kondisi-kondisi sebagaimana dimaksud pada Bab XI Prospektus ini tentang Pembubaran dan Likudiasi dan Pasal 29.1. dari Kontrak Investasi Kolektif SUCORINVEST DANA

PRIORITAS SEHAT, Manajer Investasi akan melakukan pembubaran dan likuidasi, sehingga hal ini akan mempengaruhi proteksi dan Hasil Investasi SUCORINVEST DANA PRIORITAS SEHAT.

d. Risiko Likuiditas Bagi Reksa Dana Terbuka

Penjualan kembali Unit Penyertaan tergantung pada likuiditas jenis instrumen investasi. Karena likuiditas instrumen investasi di Indonesia cukup bervariasi maka masing-masing Reksa Dana yang dikelola oleh PT Sucorinvest Asset Management memiliki tingkat likuiditas yang berbeda sesuai dengan aset-aset yang dimilikinya. Likuiditas yang berbeda tersebut membatasi keleluasaan Manajer Investasi untuk melakukan likuidasi dalam mengantisipasi penjualan kembali (redemption). Penjualan kembali yang dilakukan pemodal juga membatasi Manajer Investasi dalam memanfaatkan secara optimal kesempatan investasi dari dana yang tersedia.

e. Risiko Nilai Tukar Mata Uang

Dalam hal SUCORINVEST DANA PRIORITAS SEHAT berinvestasi pada Efek dalam denominasi selain Rupiah, perubahan nilai tukar mata uang selain Rupiah terhadap mata uang Rupiah yang merupakan denominasi mata uang dari SUCORINVEST DANA PRIORITAS SEHAT dapat berpengaruh terhadap Nilai Aktiva Bersih (NAB) dari SUCORINVEST DANA PRIORITAS SEHAT. Dengan demikian, calon nasabah harus menyadari bahwa nilai Unit Penyertaan bisa turun dan juga naik dikarenakan alasan ini.

BAB IX

ALOKASI BIAYA DAN IMBALAN JASA

Dalam pengelolaan SUCORINVEST DANA PRIORITAS SEHAT terdapat biaya-biaya yang harus dikeluarkan oleh SUCORINVEST DANA PRIORITAS SEHAT, Manajer Investasi maupun Pemegang Unit Penyertaan. Perincian biaya-biaya dan alokasinya adalah sebagai berikut:

9.1. BIAYA YANG MENJADI BEBAN SUCORINVEST DANA PRIORITAS SEHAT

a. Imbalan jasa Manajer Investasi, dibedakan sesuai dengan Kelas Unit Penyertaan sebagai berikut:

i) Imbalan jasa Manajer Investasi sebesar maksimum 3% (tiga persen) per tahun yang dihitung secara harian dari Nilai Aktiva Bersih SUCORINVEST DANA PRIORITAS SEHAT Kelas A berdasarkan 365 (tiga ratus enam puluh lima) Hari Kalender per tahun atau 366 (tiga ratus enam puluh enam) Hari Kalender per tahun untuk tahun kabisat dan dibayarkan setiap bulan.

Maksimum sebesar 0,5% (nol koma lima persen) yang merupakan bagian dari imbalan jasa yang diterima oleh Manajer Investasi SUCORINVEST DANA PRIORITAS SEHAT Kelas A akan dialokasikan oleh Manajer Investasi kepada pihak ketiga yang memiliki usaha di bidang kesehatan dan/atau bantuan sosial lainnya yang ditunjuk oleh Manajer Investasi;

ii) Imbalan jasa Manajer Investasi sebesar maksimum 3,5% (tiga koma lima persen) per tahun yang dihitung secara harian dari Nilai Aktiva Bersih SUCORINVEST DANA PRIORITAS SEHAT Kelas B berdasarkan 365 (tiga ratus enam puluh lima) Hari Kalender per tahun atau 366 (tiga ratus enam puluh enam) Hari Kalender per tahun untuk tahun kabisat dan dibayarkan setiap bulan.

Maksimum sebesar 0,5% (nol koma lima persen) yang merupakan bagian dari imbalan jasa yang diterima oleh Manajer Investasi SUCORINVEST DANA PRIORITAS SEHAT Kelas B akan dialokasikan oleh Manajer Investasi kepada pihak ketiga yang memiliki usaha di bidang kesehatan dan/atau bantuan sosial lainnya yang ditunjuk oleh Manajer Investasi;

iii) Imbalan jasa Manajer Investasi sebesar maksimum 3,5% (tiga koma lima persen) per tahun yang dihitung secara harian dari Nilai Aktiva Bersih SUCORINVEST DANA PRIORITAS SEHAT Kelas C berdasarkan 365 (tiga ratus enam puluh lima) Hari Kalender per tahun atau 366 (tiga ratus enam puluh enam) Hari Kalender per tahun untuk tahun kabisat dan dibayarkan setiap bulan.

Maksimum sebesar 0,5% (nol koma lima persen) yang merupakan bagian dari imbalan jasa yang diterima oleh Manajer Investasi SUCORINVEST DANA PRIORITAS SEHAT Kelas C akan dialokasikan oleh Manajer Investasi kepada pihak ketiga yang memiliki usaha di bidang kesehatan dan/atau bantuan sosial lainnya yang ditunjuk oleh Manajer Investasi;

b. Imbalan jasa Bank Kustodian maksimum sebesar 0,25% (nol koma dua puluh lima persen) per tahun yang diperhitungkan secara harian dari Nilai Aktiva Bersih SUCORINVEST DANA PRIORITAS SEHAT berdasarkan 365 (tiga ratus enam puluh lima) Hari Kalender per tahun atau 366 (tiga ratus enam puluh enam) Hari Kalender per tahun untuk tahun kabisat dan dibayarkan setiap bulan. Ketentuan ini berlaku untuk seluruh Kelas Unit Penyertaan;

c. Biaya transaksi Efek dan registrasi Efek;

d. Biaya pencetakan dan distribusi pembaharuan Prospektus, termasuk laporan keuangan tahunan yang disertai dengan Laporan Akuntan yang terdaftar di OJK dengan pendapat yang lazim, kepada pemagang Unit Penyertaan setelah SUCORINVEST DANA PRIORITAS SEHAT mendapat pernyataan yang efektif dari OJK;

e. Biaya pemberitahuan termasuk biaya pemasangan berita/pemberitahuan di surat kabar mengenai rencana perubahan Kontrak Investasi Kolektif dan/atau prospektus (jika ada) dan perubahan Kontrak Investasi Kolektif setelah SUCORINVEST DANA PRIORITAS SEHAT dinyatakan efektif oleh OJK;

f. Biaya-biaya yang dikenakan oleh penyedia jasa sistem pengelolaan investasi terpadu untuk pendaftaran dan penggunaan sistem terkait serta sistem dan/atau instrumen penunjang lainnya yang diwajibkan oleh peraturan perundang-undangan dan/atau kebijakan OJK (jika ada);

g. Biaya-biaya atas jasa auditor yang memeriksa laporan keuangan tahunan SUCORINVEST DANA PRIORITAS SEHAT;

h. Biaya asuransi (jika ada); dan

i. Pengeluaran pajak yang berkenaan dengan pembayaran imbalan jasa dan biaya-biaya di atas (jika ada) yang relevan bagi masing-masing Kelas Unit Penyertaan akan dibebankan secara proporsional terhadap masing-masing Kelas Unit Penyertaan.

Tanpa mengurangi ketentuan angka 9.1. di atas, tiaptiap Kelas Unit Penyertaan dapat menanggung biaya yang secara spesifik timbul dan memberikan manfaat hanya kepada Kelas Unit Penyertaan tersebut yang akan didistribusikan secara spesifik pada masing-masing Kelas Unit Penyertaan, dimana biaya-biaya tersebut dapat menjadi pengurang Nilai Aktiva Bersih Kelas Unit Penyertaan yang bersangkutan yaitu dalam hal ini biaya imbalan jasa Manajer Investasi dan pengeluaran pajak (jika ada) sebagaimana dimaksud pada angka 9.1. huruf (a) dan huruf (i) di atas. Untuk biaya yang timbul dan memberikan manfaat kepada SUCORINVEST DANA PRIORITAS SEHAT secara menyeluruh dan satu kesatuan, maka biaya tersebut akan diperhitungkan secara proporsional terhadap masing-masing Kelas Unit Penyertaan berdasarkan Nilai Aktiva Bersih dari masing-masing Kelas Unit Penyertaan. Dalam hal terdapat biaya-biaya yang secara spesifik berlaku terhadap Kelas Unit Penyertaan tertentu, biaya-biaya tersebut akan diatur dalam Kontrak Investasi Kolektif dan Prospektus.

9.2. BIAYA YANG MENJADI BEBAN MANAJER INVESTASI

a. Biaya persiapan pembentukan SUCORINVEST DANA PRIORITAS SEHAT yaitu biaya pembuatan Kontrak Investasi Kolektif, pembuatan dan distribusi Prospektus Awal, dan penerbitan dokumen-dokumen yang diperlukan termasuk Imbalan Jasa Akuntan, Konsultan Hukum dan Notaris yang dikeluarkan sampai mendapat pernyataan efektif dari OJK;
b. Biaya administrasi pengelolaan portofolio SUCORINVEST DANA PRIORITAS SEHAT yaitu biaya telepon, faksimili, fotokopi dan transportasi;
c. Biaya pemasaran termasuk biaya pencetakkan brosur, biaya promosi dan iklan dari SUCORINVEST DANA PRIORITAS SEHAT;
d. Biaya pencetakan dan distribusi Formulir Pembukaan Rekening, Formulir Pemesanan Pembelian Unit Penyertaan, Formulir Penjualan Kembali Unit Penyertaan (jika ada), dan Formulir Pengalihan Investasi (Jika ada); dan
e. Imbalan jasa Konsultan Hukum, Akuntan, Notaris dan beban lainnya kepada pihak ketiga (jika ada) berkenaan dengan Pembubaran dan likuidasi SUCORINVEST DANA PRIORITAS SEHAT serta harta kekayaannya.

9.3. BIAYA YANG MENJADI BEBAN PEMEGANG UNIT PENYERTAAN

a. Biaya pembelian Unit Penyertaan *(subscription fee*) maksimum sebesar 2% (dua persen) dari nilai transaksi pembelian Unit penyertaan yang dikenakan pada saat Pemegang Unit Penyertaan melakukan pembelian Unit Penyertaan SUCORINVEST DANA PRIORITAS SEHAT. Biaya pembelian Unit Penyertaan tersebut merupakan pendapatan bagi Manajer Investasi dan/atau Agen Penjual Efek Reksa Dana yang ditunjuk oleh Manajer Investasi (jika ada). Ketentuan ini berlaku untuk seluruh Kelas Unit Penyertaan;
b. Biaya penjualan kembali Unit Penyertaan (*redemption fee*) maksimum sebesar 2% (nol koma lima persen) dari nilai transaksi penjualan kembali Unit penyertaan yang dikenakan pada saat Pemegang Unit Penyertaan melakukan penjualan kembali sebagian atau seluruh Unit Penyertaan SUCORINVEST DANA PRIORITAS SEHAT. Biaya penjualan kembali Unit Penyertaan tersebut merupakan pendapatan bagi Manajer Investasi dan/atau Agen Penjual Efek Reksa Dana yang ditunjuk oleh Manajer Investasi (jika ada). Ketentuan ini berlaku untuk seluruh Kelas Unit Penyertaan;
c. Biaya pengalihan investasi (*switching fee*) maksimum sebesar 1% (satu persen) dari nilai transaksi pengalihan investasi yang dikenakan pada saat Pemegang Unit Penyertaan melakukan pengalihan investasi sebagian atau seluruh investasinya dalam setiap Kelas Unit Penyertaan SUCORINVEST DANA PRIORITAS SEHAT ke Kelas Unit Penyertaan SUCORINVEST DANA PRIORITAS SEHAT lainnya atau Reksa Dana lainnya sesuai Kelas Unit Penyertaan (jika ada) yang memiliki fasilitas pengalihan investasi yang dikelola oleh Manajer Investasi. Biaya pengalihan investasi tersebut merupakan pendapatan bagi Manajer Investasi dan/atau Agen Penjual Efek Reksa Dana yang ditunjuk oleh Manajer Investasi (jika ada). Ketentuan ini berlaku untuk seluruh Kelas Unit Penyertaan;
d. Biaya pemindahbukuan/transfer bank (jika ada) sehubungan dengan pembelian Unit Penyertaan oleh Pemegang Unit Penyertaan, pengembalian sisa uang pembelian Unit Penyertaan yang ditolak dan pembayaran hasil penjualan kembali Unit Penyertaan serta pembagian hasil investasi (jika ada) ke rekening yang terdaftar atas nama Pemegang Unit Penyertaan;
e. Biaya penerbitan dan distribusi Laporan Bulanan dan Surat Konfirmasi Transaksi Unit Penyertaan yang timbul setelah SUCORINVEST DANA PRIORITAS SEHAT dinyatakan Efektif oleh OJK, dalam hal Pemegang Unit Penyertaan meminta penyampaian Laporan Bulanan dan Surat Konfirmasi Transaksi Unit Penyertaan secara tercetak (jika ada);
f. Biaya bea materai atas Surat Konfirmasi Transaksi Unit Penyertaan yang bagi Pemegang Unit Penyertaan, sesuai peraturan perundang-undangan yang berlaku; dan

g. Pajak-pajak yang berkenaan dengan Pemegang Unit Penyertaan dan biaya-biaya di atas (jika ada). Ketentuan ini berlaku untuk seluruh Kelas Unit Penyertaan.

9.4. Biaya Konsultan Hukum, biaya Notaris, biaya Akuntan, biaya pihak lain dan/atau biaya-biaya lain (jika ada) setelah SUCORINVEST DANA PRIORITAS SEHAT menjadi efektif menjadi beban Manajer Investasi, Bank Kustodian dan/atau SUCORINVEST DANA PRIORITAS SEHAT sesuai dengan pihak yang memperoleh manfaat atau yang melakukan kesalahan sehingga diperlukan jasa profesi/pihak dan/atau biaya-biaya lain dimaksud

9.5. ALOKASI BIAYA

JENIS BIAYA	BESAR BIAYA	KETERANGAN
Dibebankan kepada SUCORINVEST DANA PRIORITAS SEHAT :		
a. Imbalan Jasa Manajer Investasi	Maks. 3%	
i. Kelas A	Maks. 0,5% yang merupakan bagian dari imbalan jasa yang diterima oleh Manajer Investasi SUCORINVEST DANA PRIORITAS SEHAT Kelas A akan dialokasikan oleh Manajer Investasi kepada pihak ketiga yang memiliki usaha di bidang kesehatan dan/atau bantuan sosial lainnya yang ditunjuk oleh Manajer Investasi	Per tahun yang dihitung secara harian dari Nilai Aktiva Bersih SUCORINVEST DANA PRIORITAS SEHAT Kelas A berdasarkan 365 Hari Kalender per tahun atau 366 Hari Kalender pertahun untuk tahun kabisat dan dibayarkan setiap bulan.
ii. Kelas B	Maks. 3,5% Maks. 0,5% yang merupakan bagian dari imbalan jasa yang diterima oleh Manajer Investasi SUCORINVEST DANA PRIORITAS SEHAT Kelas B akan dialokasikan oleh Manajer Investasi kepada pihak ketiga yang memiliki usaha di bidang kesehatan dan/atau bantuan sosial lainnya yang ditunjuk oleh Manajer Investasi	Per tahun yang dihitung secara harian dari Nilai Aktiva Bersih SUCORINVEST DANA PRIORITAS SEHAT Kelas B berdasarkan 365 Hari Kalender per tahun atau 366 Hari Kalender pertahun untuk tahun kabisat dan dibayarkan setiap bulan.

iii. Kelas C	Maks. 3,5% Maks. 0,5% yang merupakan bagian dari imbalan jasa yang diterima oleh Manajer Investasi SUCORINVEST DANA PRIORITAS SEHAT Kelas C akan dialokasikan oleh Manajer Investasi kepada pihak ketiga yang memiliki usaha di bidang kesehatan dan/atau bantuan sosial lainnya yang ditunjuk oleh Manajer Investasi	Per tahun yang dihitung secara harian dari Nilai Aktiva Bersih SUCORINVEST DANA PRIORITAS SEHAT Kelas C berdasarkan 365 Hari Kalender per tahun atau 366 Hari Kalender pertahun untuk tahun kabisat dan dibayarkan setiap bulan.
b. Imbalan jasa Bank Kustodian	Maks. 0,25%	Per tahun yang dihitung secara harian dari Nilai Aktiva Bersih SUCORINVEST DANA PRIORITAS SEHAT berdasarkan 365 Hari Kalender per tahun atau 366 Hari Kalender pertahun untuk tahun kabisat dan dibayarkan setiap bulan
Dibebankan kepada Pemegang Unit Penyertaan:		
a. Biaya pembelian Unit Penyertaan (*subscription fee*)	Maks. 2%	dari nilai transaksi pembelian Unit penyertaan
b. Biaya penjualan kembali Unit Penyertaan (*redemption fee*)	Maks. 2%	dari nilai transaksi penjualan kembali Unit penyertaan
c. Biaya pengalihan investasi (*switching fee*)	Maks. 1%	dari nilai transaksi pengalihan investasi Biaya pembelian, penjualan kembali Unit Penyertaan, pengalihan investasi tersebut merupakan pendapatan bagi Manajer Investasi dan/atau Agen Penjual Efek Reksa Dana yang ditunjuk oleh Manajer Investasi (jika ada). Ketentuan ini berlaku untuk seluruh Kelas Unit Penyertaan
d. Semua Biaya Bank	Jika ada	
e. Biaya penerbitan dan distribusi Laporan Bulanan dan Surat	Jika ada	

Konfirmasi Transaksi Unit Penyertaan yang timbul setelah SUCORINVEST DANA PRIORITAS SEHAT dinyatakan Efektif oleh OJK, dalam hal Pemegang Unit Penyertaan meminta penyampaian Laporan Bulanan dan Surat Konfirmasi Transaksi Unit Penyertaan secara tercetak (jika ada)		
f. Biaya bea materai atas Surat Konfirmasi Transaksi Unit Penyertaan yang bagi Pemegang Unit Penyertaan, sesuai peraturan perundang-undangan yang berlaku; dan	Jika ada	
g. Pajak-pajak yang berkenaan dengan Pemegang Unit Penyertaan (jika ada). Ketentuan ini berlaku untuk seluruh Kelas Unit Penyertaan.	Jika ada	

Biaya–biaya di atas belum termasuk pengenaan pajak sesuai peraturan perundang-undangan yang berlaku di bidang perpajakan.

BAB X

HAK-HAK PEMEGANG UNIT PENYERTAAN

Dengan tunduk pada syarat-syarat sesuai tertulis dalam Kontrak Investasi Kolektif SUCORINVEST DANA PRIORITAS SEHAT, setiap Pemegang Unit Penyertaan SUCORINVEST DANA PRIORITAS SEHAT mempunyai hak-hak sebagai berikut :

1. Memperoleh Bukti Kepemilikan Unit Penyertaan SUCORINVEST DANA PRIORITAS SEHAT Yaitu Surat Konfirmasi Transaksi Unit Penyertaan

Pemegang Unit Penyertaan akan mendapatkan Surat Konfirmasi Transaksi Unit Penyertaan yang akan disediakan oleh Bank Kustodian bagi Pemegang Unit Penyertaan melalui fasilitas yang disediakan oleh penyedia jasa Sistem Pengelolaan Investasi Terpadu (S-INVEST) paling lambat 7 (tujuh) Hari Bursa setelah :

(i) Aplikasi pembelian Unit Penyertaan SUCORINVEST DANA PRIORITAS SEHAT dari Pemegang Unit Penyertaan telah lengkap dan diterima dengan baik oleh Manajer Investasi atau Agen Penjual Efek Reksa Dana yang ditunjuk oleh Manajer Investasi (jika ada) dan pembayaran untuk pembelian tersebut diterima dengan baik oleh Bank Kustodian (*in complete application and in good fund*)dan Unit Penyertaan diterbitkan oleh Bank Kustodian sesuai ketentuan pemrosesan pembelian Unit Penyertaan yang ditetapkan dalam Prospektus ini;

(ii) Aplikasi penjualan kembali Unit Penyertaan SUCORINVEST DANA PRIORITAS SEHAT dari Pemegang Unit Penyertaan telah lengkap dan diterima dengan baik (*in complete application*) oleh Manajer Investasi atau Agen Penjual Efek Reksa Dana yang ditunjuk oleh Manajer Investasi (jika ada) sesuai ketentuan pemrosesan penjualan kembali Unit Penyertaan yang ditetapkan dalam Prospektus ini; dan

(iii) Aplikasi pengalihan investasi dalam SUCORINVEST DANA PRIORITAS SEHAT dari Pemegang Unit Penyertaan telah lengkap dan diterima dengan baik (*in complete application*) oleh Manajer Investasi atau Agen Penjual Efek Reksa Dana yang ditunjuk oleh Manajer Investasi (jika ada) sesuai ketentuan pemrosesan pengalihan investasi yang ditetapkan dalam Prospektus ini.

Dalam hal Pemegang Unit Penyertaan meminta Surat Konfirmasi Transaksi Unit Penyertaan secara tercetak, Surat Konfirmasi Transaksi Unit Penyertaan akan diproses sesuai dengan SEOJK tentang Tata Cara Penyampaian Surat atau Bukti Konfirmasi dan Laporan Berkala Reksa Dana secara Elektronik melalui Sistem Pengelolaan Investasi Terpadu, dengan tidak memberikan biaya tambahan bagi SUCORINVEST DANA PRIORITAS SEHAT.

Surat Konfirmasi Transaksi Unit Penyertaan akan menyatakan antara lain jumlah Unit Penyertaan yang dibeli dan dijual kembali, investasi yang dialihkan dan dimiliki serta Nilai Aktiva Bersih setiap Unit Penyertaan pada saat Unit Penyertaan tersebut dibeli dan dijual kembali serta investasi dialihkan.

2. Memperoleh Pembagian Hasil Investasi Sesuai Kebijakan Pembagian Hasil Investasi

Pemegang Unit Penyertaan mempunyai hak untuk mendapatkan pembagian hasil investasi sesuai dengan Kebijakan Pembagian Hasil Investasi sebagaimana dimaksud dalam Bab V butir 5.4 Prospektus ini.

3. Menjual Kembali Sebagian Atau Seluruh Unit Penyertaan SUCORINVEST DANA PRIORITAS SEHAT

Pemegang Unit Penyertaan mempunyai hak untuk menjual kembali sebagian atau seluruh Unit Penyertaan SUCORINVEST DANA PRIORITAS SEHAT yang dimilikinya kepada Manajer Investasi setiap Hari Bursa sesuai dengan Persyaratan dan Tata Cara Penjualan Kembali Unit Penyertaan dalam Bab XV Prospektus.

4. Mengalihkan Sebagian Atau Seluruh Investasi Dalam SUCORINVEST DANA PRIORITAS SEHAT

Pemegang Unit Penyertaan mempunyai hak untuk mengalihkan sebagian atau seluruh investasinya dalam SUCORINVEST DANA PRIORITAS SEHAT ke Kelas Unit Penyertaan SUCORINVEST DANA PRIORITAS SEHAT lainnya atau ke Reksa Dana lainnya sesuai Kelas Unit Penyertaan (jika ada) yang memiliki fasilitas pengalihan investasi yang dikelola oleh Manajer Investasi sesuai dengan Persyaratan dan Tata Cara Pengalihan Investasi dalam Bab XVI Prospektus.

5. Memperoleh Informasi Mengenai Nilai Aktiva Bersih Harian per Kelas Unit Penyertaan dan Kinerja SUCORINVEST DANA PRIORITAS SEHAT

Setiap Pemegang Unit Penyertaan mempunyai hak untuk mendapatkan informasi Nilai Aktiva Bersih harian per Kelas Unit Penyertaan dan Kinerja 30 (tiga puluh) hari serta 1 (satu) tahun terakhir dari SUCORINVEST DANA PRIORITAS SEHAT yang dipublikasikan di hariana tertentu.

6. Memperoleh Laporan Keuangan Tahunan

Setiap Pemegang Unit Penyertaan berhak memperoleh laporan keuangan tahunan yang akan dimuat dalam pembaharuan Prospektus.

7. Memperoleh Laporan Bulanan

Setiap Pemegang Unit Penyertaan berhak memperoleh Laporan Bulanan yang akan disediakan oleh Bank Kustodian kepada Pemegang Unit Penyertaan melalui fasilitas yang disediakan oleh penyedia jasa Sistem Pengelolaan Investasi Terpadu (S-INVEST).

Dalam hal Pemegang Unit Penyertaan meminta Laporan Bulanan secara tercetak, Laporan Bulanan akan diproses sesuai dengan SEOJK tentang Tata Cara Penyampaian Surat atau Bukti Konfirmasi dan Laporan Berkala Reksa Dana secara Elektronik melalui Sistem Pengelolaan Investasi Terpadu, dengan tidak memberikan biaya tambahan bagi SUCORINVEST DANA PRIORITAS SEHAT.

8. Memperoleh Bagian Atas Hasil Likuidasi Secara Proporsional Dengan Kepemilikan Unit Penyertaan Dalam Hal SUCORINVEST DANA PRIORITAS SEHAT Dibubarkan Dan Dilikuidasi

Dalam hal SUCORINVEST DANA PRIORITAS SEHAT dibubarkan dan dilikuidasi maka hasil likuidasi harus dibagi secara proporsional menurut komposisi jumlah Unit Penyertaan yang dimiliki oleh masing-masing Pemegang Unit Penyertaan.

BAB XI

PEMBUBARAN DAN LIKUIDASI

11.1 HAL-HAL YANG MENYEBABKAN SUCORINVEST DANA PRIORITAS SEHAT WAJIB DIBUBARKAN

SUCORINVEST DANA PRIORITAS SEHAT wajib dibubarkan, apabila terjadi salah satu dari hal-hal sebagai berikut:

a. jika dalam jangka waktu 90 (sembilan puluh) Hari Bursa, SUCORINVEST DANA PRIORITAS SEHAT yang Pernyataan Pendaftarannya telah menjadi efektif memiliki dana kelolaan kurang dari Rp 10.000.000.000,00 (sepuluh miliar rupiah); dan/atau

b. diperintahkan oleh OJK sesuai dengan peraturan perundang-undangan di bidang Pasar Modal; dan/atau

c. total Nilai Aktiva Bersih SUCORINVEST DANA PRIORITAS SEHAT kurang dari Rp 10.000.000.000,- (sepuluh miliar rupiah) selama 120 (seratus dua puluh) Hari Bursa berturut-turut dan/atau

d. Jumlah kepemilikan kurang dari 10 (sepuluh) Pemegang Unit Penyertaan selama 120 (seratus dua puluh) Hari Bursa berturut-turut; dan/atau

e. Manajer Investasi dan Bank Kustodian telah sepakat untuk membubarkan SUCORINVEST DANA PRIORITAS SEHAT.

11.2 PROSES PEMBUBARAN DAN LIKUIDASI SUCORINVEST DANA PRIORITAS SEHAT

a. Dalam hal SUCORINVEST DANA PRIORITAS SEHAT wajib dibubarkan karena kondisi sebagaimana dimaksud dalam butir 11.1 huruf a di atas, maka Manajer Investasi wajib:

i) menyampaikan laporan kondisi tersebut kepada OJK dan mengumumkan rencana pembubaran SUCORINVEST DANA PRIORITAS SEHAT kepada para Pemegang Unit Penyertaan paling sedikit dalam 1 (satu) surat kabar harian berbahasa Indonesia yang beredar secara nasional, paling lambat 2 (dua) Hari Bursa sejak berakhirnya jangka waktu sebagaimana dimaksud pada butir 11.1 huruf a di atas;

ii) menginstruksikan kepada Bank Kustodian paling lambat 2 (dua) Hari Bursa sejak berakhirnya jangka waktu sebagaimana dimaksud pada butir 11.1. huruf a untuk membayarkan hasil likuidasi berupa:

1. dana; dan/atau
2. aset jika pemegang Unit Penyertaan menyetujui pembayaran dalam bentuk aset;

yang menjadi hak Pemegang Unit Penyertaan dengan ketentuan bahwa perhitungannya dilakukan secara proporsional dari Nilai Aktiva Bersih per Kelas Unit Penyertaan pada saat pembubaran namun tidak boleh lebih kecil dari Nilai Aktiva Bersih per Kelas Unit Penyertaan awal (harga par) dan dana atau aset tersebut diterima Pemegang Unit Penyertaan paling lambat 7 (tujuh) Hari Bursa sejak berakhirnya jangka waktu sebagaimana dimaksud pada butir 11.1 huruf a di atas; dan

iii) membubarkan SUCORINVEST DANA PRIORITAS SEHAT dalam jangka waktu paling lambat 10 (sepuluh) Hari Bursa sejak berakhirnya jangka waktu sebagaimana dimaksud pada butir 11.1 huruf a di atas, dan menyampaikan laporan hasil pembubaran SUCORINVEST DANA PRIORITAS SEHAT kepada OJK paling lambat 10 (sepuluh) Hari Bursa sejak SUCORINVEST DANA PRIORITAS SEHAT dibubarkan, yang disertai dengan:

1. Akta pembubaran SUCORINVEST DANA PRIORITAS SEHAT dari Notaris yang terdaftar di OJK; dan
2. Laporan keuangan pembubaran SUCORINVEST DANA PRIORITAS SEHAT yang diaudit oleh Akuntan yang terdaftar di OJK, jika SUCORINVEST DANA PRIORITAS SEHAT telah memiliki dan kelolaan.

b. Dalam hal SUCORINVEST DANA PRIORITAS SEHAT wajib dibubarkan karena kondisi sebagaimana dimaksud dalam butir 11.1 huruf b di atas, maka Manajer Investasi wajib:

i) mengumumkan rencana pembubaran SUCORINVEST DANA PRIORITAS SEHAT paling sedikit dalam 1 (satu) surat kabar harian berbahasa Indonesia yang beredar secara nasional paling lambat 2 (dua) Hari Bursa sejak diperintahkan OJK, dan pada hari yang sama memberitahukan secara tertulis kepada Bank Kustodian untuk menghentikan perhitungan Nilai Aktiva Bersih per Kelas Unit Penyertaan SUCORINVEST DANA PRIORITAS SEHAT;

ii) menginstruksikan kepada Bank Kustodian paling lambat 2 (dua) Hari Bursa sejak diperintahkan OJK untuk membayarkan:

1. dana hasil likuidasi yang menjadi hak Pemegang Unit Penyertaan dengan sebesar Nilai Aktiva Bersih per Kelas Unit Penyertaan pada saat pembubaran atau nilai tunai pada saat berakhirnya likuidasi (tergantung nilai mana yang lebih tinggi) dan dana hasil likuidasi tersebut diterima Pemegang Unit Penyertaan paling lambat 7 (tujuh) hari bursa sejak pembubaran atau likuidasi selesai dilakukan; atau
2. aset hasil likuidasi SUCORINVEST DANA PRIORITAS SEHAT, jika pemegang Unit Penyertaan menyetujui pembayaran dalam bentuk aset, yang menjadi hak Pemegang Unit Penyertaan dengan ketentuan bahwa perhitungannya dilakukan secara proporsional dari Nilai Aktiva Bersih per Kelas Unit Penyertaan pada saat pembubaran dan aset hasil likuidasi tersebut diterima pemegang Unit Penyertaan paling lambat 7 (tujuh) hari bursa sejak likuidasi selesai dilakukan; dan

iii) menyampaikan laporan pembubaran SUCORINVEST DANA PRIORITAS SEHAT kepada OJK paling lambat 60 (enam puluh) Hari Bursa sejak diperintahkan pembubaran SUCORINVEST DANA PRIORITAS SEHAT oleh OJK dengan dokumen sebagai berikut:
1. pendapat dari Konsultan Hukum yang terdaftar di OJK,
2. laporan keuangan pembubaran SUCORINVEST DANA PRIORITAS SEHAT oleh OJK yang diaudit oleh Akuntan yang terdaftar di OJK serta
3. akta pembubaran SUCORINVEST DANA PRIORITAS SEHAT dari Notaris yang terdaftar di OJK.

iv). Pembayaran dana hasil likuidasi sebagaimana dimaksud pada butir 11.2 huruf b poin ii) angka 1) di atas dilakukan dengan ketentuan:
1. apabila terjadi kondisi nilai dana hasil likuidasi kurang dari Nilai Aktiva Bersih per Kelas Unit Penyertaan pada saat pembubaran SUCORINVEST DANA PRIORITAS SEHAT atau nilai tunai pada saat berakhirnya likuidasi, setiap anggota Direksi, anggota Dewan Komisaris, pemegang saham Manajer Investasi, dan/atau pihak lain yang terbukti menyebabkan terjadinya pelanggaran yang mengakibatkan OJK memerintahkan SUCORINVEST DANA PRIORITAS SEHAT untuk dibubarkan wajib melakukan pembayaran kekurangan secara tanggung renteng; dan/atau
2. pembayaran dana hasil likuidasi dapat dilakukan secara bertahap kepada pemegang Unit Penyertaan secara proporsional dari persentase kepemilikan Unit Penyertaan terhadap hasil penjualan.

c. Dalam hal SUCORINVEST DANA PRIORITAS SEHAT wajib dibubarkan karena kondisi sebagaimana dimaksud dalam butir 11.1 huruf c dan huruf d di atas, maka Manajer Investasi wajib:
i) menyampaikan laporan kondisi tersebut kepada OJK dengan dilengkapi kondisi keuangan terakhir SUCORINVEST DANA PRIORITAS SEHAT dan mengumumkan kepada para Pemegang Unit Penyertaan rencana pembubaran SUCORINVEST DANA PRIORITAS SEHAT paling sedikit dalam 1 (satu) surat kabar harian berbahasa Indonesia yang beredar secara nasional, dalam jangka waktu paling lambat 2 (dua) Hari Bursa sejak berakhirnya jangka waktu sebagaimana dimaksud pada butir 11.1 huruf c dan huruf d di atas serta pada hari yang sama memberitahukan secara tertulis kepada Bank Kustodian untuk menghentikan perhitungan Nilai Aktiva Bersih per Kelas Unit Penyertaan SUCORINVEST DANA PRIORITAS SEHAT;
ii) menginstruksikan kepada Bank Kustodian paling lambat 2 (dua) Hari Bursa sejak berakhirnya jangka waktu sebagaimana dimaksud pada butir 11.1 huruf c dan huruf d di atas untuk membayarkan dana atau aset hasil likuidasi yang menjadi hak Pemegang Unit Penyertaan dengan ketentuan bahwa perhitungannya dilakukan secara proporsional dari Nilai Aktiva Bersih per Kelas Unit Penyertaan pada saat likuidasi selesai dilakukan dan dana atau aset hasil likuidasi tersebut diterima Pemegang Unit Penyertaan paling lambat 7 (tujuh) Hari Bursa sejak likuidasi selesai dilakukan; dan
iii) menyampaikan laporan pembubaran SUCORINVEST DANA PRIORITAS SEHAT kepada OJK paling lambat 60 (enam puluh) Hari Bursa sejak berakhirnya jangka waktu sebagaimana dimaksud dalam butir 11.1 huruf c dan huruf d di atas dengan dilengkapi:
1. pendapat dari Konsultan Hukum yang terdaftar di OJK,
2. laporan keuangan pembubaran SUCORINVEST DANA PRIORITAS SEHAT oleh OJK yang diaudit oleh AKuntan yang terdaftar di OJK; serta
3. akta pembubaran SUCORINVEST DANA PRIORITAS SEHAT dari Notaris yang terdaftar di OJK.

d. Dalam hal SUCORINVEST DANA PRIORITAS SEHAT wajib dibubarkan karena kondisi sebagaimana dimaksud dalam butir 11.1 huruf e di atas, maka Manajer Investasi wajib:
i) menyampaikan rencana pembubaran SUCORINVEST DANA PRIORITAS SEHAT kepada OJK dalam jangka waktu paling lambat 2 (dua) Hari Bursa sejak terjadinya kesepakatan pembubaran

SUCORINVEST DANA PRIORITAS SEHAT oleh Manajer Investasi dan Bank Kustodian dengan melampirkan:

1. kesepakatan pembubaran dan likuidasi SUCORINVEST DANA PRIORITAS SEHAT antara Manajer Investasi dan Bank Kustodian disertai alasan pembubaran; dan
2. kondisi keuangan terakhir;

   dan pada hari yang sama mengumumkan rencana pembubaran SUCORINVEST DANA PRIORITAS SEHAT kepada para Pemegang Unit Penyertaan paling sedikit dalam 1 (satu) surat kabar harian berbahasa Indonesia yang beredar secara nasional serta memberitahukan secara tertulis kepada Bank Kustodian untuk menghentikan perhitungan Nilai Aktiva Bersih per Kelas Unit Penyertaan SUCORINVEST DANA PRIORITAS SEHAT;

ii) menginstruksikan kepada Bank Kustodian paling lambat 2 (dua) Hari Bursa untuk membayarkan dana atau aset hasil likuidasi yang menjadi hak Pemegang Unit Penyertaan dengan ketentuan bahwa perhitungannya dilakukan secara proporsional dari Nilai Aktiva Bersih per Kelas Unit Penyertaan pada saat likuidasi selesai dilakukan dan dana atau aset hasil likuidasi tersebut diterima Pemegang Unit Penyertaan paling lambat 7 (tujuh) Hari Bursa sejak likuidasi selesai dilakukan; dan

iii) menyampaikan laporan pembubaran SUCORINVEST DANA PRIORITAS SEHAT kepada OJK paling lambat 60 (enam puluh) Hari Bursa sejak disepakatinya pembubaran SUCORINVEST DANA PRIORITAS SEHAT disertai dengan dokumen sebagai berikut:

1. pendapat dari Konsultan Hukum yang terdaftar di OJK;
2. laporan keuangan pembubaran SUCORINVEST DANA PRIORITAS SEHAT oleh OJK yang diaudit oleh Akuntan yang terdaftar di OJK; serta
3. akta pembubaran SUCORINVEST DANA PRIORITAS SEHAT dari Notaris yang terdaftar di OJK.

11.3. i) Perhitungan secara proporsional dari Nilai Aktiva Bersih per Kelas Unit Penyertaan pada saat:

1. pembubaran sebagaimana dimaksud dalam butir 11.2. huruf a dan b di atas; atau
2. likuidasi selesai dilakukan sebagaimana dimaksud dalam butir 11.2. huruf c dan d di atas,

   dilakukan berdasarkan jumlah Unit Penyertaan yang dimiliki Pemegang Unit Penyertaan.

ii) Pembayaran dana atau aset hasil likuidasi kepada Pemegang Unit Penyertaan SUCORINVEST DANA PRIORITAS SEHAT didasarkan atas hasil likuidasi yang dilakukan oleh Manajer Investasi.

11.4. Pembayaran aset hasil likuidasi kepada pemegang Unit Penyertaan SUCORINVEST DANA PRIORITAS SEHAT sebagaimana dimaksud dalam butir 11.2. huruf a poin ii), butir 11.2. huruf b poin ii), butir 11.2. huruf c poin ii), butir 11.2. huruf d poin ii) dan butir 11.3. poin ii) hanya dapat dilakukan dalam kondisi sebagai berikut:

1. Bursa Efek atau penyelenggara pasar dimana portofolio besar portofolio Efek SUCORINVEST DANA PRIORITAS SEHAT diperdagangkan ditutup;
2. perdagangan Efek atas Sebagian besar portofolio Efek SUCORINVEST DANA PRIORITAS SEHAT di Bursa Efek atau penyelenggara pasar dihentikan atau dibatalkan pencatatannya;
3. keadaan memaksa diluar kemampuan Manajer Investasi dan/atau Bank Kustodian yang menyebabkan para pihak tersebut menjadi tidak dapat menjalankan atau melakukan tugas dan kewajibannya (keadaan darurat);
4. Lembaga Penilai Harga Efek tidak menerbitkan referensi Harga Pasar Wajar;
5. Dilakukannya restrukturisasi atas Efek Bersifat Utang dan/atau sukuk oleh penerbit Efek Bersifat Utang dan/atau sukuk;
6. turunnya peringkat Efek Bersifat Utang dan/atau sukuk atas sebagian besar atau seluruh portofolio investasi menjadi *non investment grade*; dan/atau
7. pemenuhan peraturan perundang-undangan.

11.5. Setelah dilakukannya pengumuman rencana pembubaran, likuidasi dan pembagian hasil likuidasi SUCORINVEST DANA PRIORITAS SEHAT, maka Pemegang Unit Penyertaan tidak dapat melakukan penjualan kemnbali Unit Penyertaan.

11.6. Manajer Investasi wajib melakukan penunjukkan auditor untuk melaksanakan audit likuidasi sebagai salah satu syarat untuk melengkapi laporan yang wajib diserahkan kepada OJK yaitu pendapat dari akuntan. Dimana pembagian hasil likuidasi (jika ada) dilakukan setelah selesainya pelaksanaan audit likuidasi yang ditandai dengan diterbitkannya laporan hasil audit likuidasi.

11.7. PEMBAGIAN HASIL LIKUIDASI

Manajer Investasi wajib memastikan bahwa hasil dari likuidasi SUCORINVEST DANA PRIORITAS SEHAT harus dibagi secara proporsional menurut komposisi jumlah Unit Penyertaan yang dimiliki oleh masing-masing Pemegang Unit Penyertaan.

Dalam hal masih terdapat dana hasil likuidasi yang belum di ambil oleh Pemegang Unit Penyertaan dan/atau terdapat dana yang tersisa setelah tanggal pembagian hasil likuidasi kepada Pemegang Unit Penyertaan yang ditetapkan oleh Manajer Investasi, maka:

a. Jika Bank Kustodian telah memberitahukan dana tersebut kepada Pemegang Unit Penyertaan sebanyak 3 (tiga) kali dalam tenggang waktu masing-masing 10 (sepuluh) Hari Bursa serta mengumumkannya dalam surat kabar harian berbahasa Indonesia yang beredar secara nasional, maka dana tersebut wajib disimpan dalam rekening giro di Bank Kustodian selaku Bank Umum atas nama Bank Kustodian untuk kepentingan Pemegang Unit Penyertaan yang belum mengambil dana hasil likuidasi dan/atau untuk kepentingan Pemegang Unit Penyertaan yang tercatat pada saat likuidasi dalam jangka waktu 3 (tiga) tahun;
b. Setiap biaya yang timbul atas penyimpanan dana tersebut akan dibebankan kepada rekening giro tersebut;
c. Apabila dalam jangka waktu 3 (tiga) tahun tidak di ambil oleh Pemegang Unit Penyertaan, maka dana tersebut wajib diserahkan oleh Bank Kustodian kepada Pemerintah Republik Indonesia untuk keperluan pengembangan industri pasar modal.

11.8. Dalam hal Manajer Investasi tidak lagi memiliki izin usaha atau Bank Kustodian tidak lagi memiliki surat persetujuan, OJK berwenang :

a. Menunjuk Manajer Investasi lain untuk melakukan pengelolaan atau Bank Kustodian untuk mengadministrasikan SUCORINVEST DANA PRIORITAS SEHAT;
b. Menunjuk salah 1 (satu) pihak yang masih memiliki izin usaha atau surat persetujuan untuk melakukan pembubran SUCORINVEST DANA PRIORITAS SEHAT, jika tidak terdapat Manajer Investasi atau Bank Kustodian pengganti.

Dalam hal pihak yang ditunjuk untuk melakukan pembubaran SUCORINVEST DANA PRIORITAS SEHAT sebagaiman dimaksud pada butir 11.8 huruf b adalah Bank Kustodian, Bank Kustodian dapat menunjuk pihak lain untuk melakukan likuidasi SUCORINVEST DANA PRIORITAS SEHAT dengan pemberitahuan kepada OJK.

Manajer Investasi atau Bank Kustodian yang ditunjuk untuk melakukan pembubaran SUCORINVEST DANA PRIORITAS SEHAT sebagaimana dimaksud pada butir 11.8 huruf b wajib menyampaikan laporan penyelesaian pembubaran kepada OJK paling paling lambat 60 (enam puluh) hari bursa sejak ditunjuk untuk membubarkan SUCORINVEST DANA PRIORITAS SEHAT yang disertai dengan :

a. pendapat dari Konsultan Hukum yang terdaftar di OJK;
b. laporan keuangan pembubaran SUCORINVEST DANA PRIORITAS SEHAT yang diaudit oleh Akuntan yang terdaftar di OJK; serta
c. Akta Pembubaran dan Likuidasi SUCORINVEST DANA PRIORITAS SEHAT dari Notaris yang terdaftar di OJK.

11.9. Dalam hal SUCORINVEST DANA PRIORITAS SEHAT dibubarkan dan dilikuidasi, maka beban biaya pembubaran dan likuidasi SUCORINVEST DANA PRIORITAS SEHAT termasuk biaya Konsultan Hukum, Akuntan dan beban lain kepada pihak ketiga menjadi tanggung jawab dan wajib dibayar Manajer Investasi kepada pihak-pihak yang bersangkutan.

11.10 Dalam hal Bank Kustodian atau pihak lain yang ditunjuk oleh Bank Kustodian melakukan pembubaran dan likuidasi SUCORINVEST DANA PRIORITAS SEHAT sebagaimana dimaksud dalam butir 11.8. di atas, maka biaya pembubaran dan likuidasi, termasuk biaya Konsultan Hukum, Akuntan, dan Notaris serta biaya lain kepada pihak ketiga dapat dibebankan kepada SUCORINVEST DANA PRIORITAS SEHAT.

BAB XII

PENDAPAT DARI SEGI HUKUM

(*lihat halaman selanjutnya)*

No. Referensi: 1065/AM-1122524/BN-AS-TK-ka/XI/2024

14 November 2024

Kepada Yth.
PT Sucorinvest Asset Management
Equity Tower, Lantai 31
Jl. Jend. Sudirman Kav. 52-53
Jakarta 12190

Perihal: Pendapat dari Segi Hukum Sehubungan dengan Pembentukan REKSA DANA BERBENTUK KONTRAK INVESTASI KOLEKTIF REKSA DANA CAMPURAN SUCORINVEST DANA PRIORITAS SEHAT

Dengan hormat,

Saya, Bethila Naftali Rimbing, yang memiliki Surat Tanda Terdaftar Profesi Penunjang Pasar Modal sesuai dengan surat Dewan Komisioner Otoritas Jasa Keuangan No. STTD.KH-470/PM.223/2022 tanggal 7 Juli 2022 dan telah terdaftar dalam Himpunan Konsultan Hukum Pasar Modal dengan No. 201730, sebagai rekan pada Kantor Konsultan Hukum ARDIANTO & MASNIARI, telah ditunjuk oleh PT Sucorinvest Asset Management berdasarkan Surat Direksi tertanggal 14 Agustus 2024 untuk bertindak sebagai Konsultan Hukum Independen sehubungan dengan pembentukan REKSA DANA BERBENTUK KONTRAK INVESTASI KOLEKTIF REKSA DANA CAMPURAN SUCORINVEST DANA PRIORITAS SEHAT, sebagaimana termaktub dalam akta KONTRAK INVESTASI KOLEKTIF REKSA DANA CAMPURAN SUCORINVEST DANA PRIORITAS SEHAT No. 28 tanggal 14 Oktober 2024, dibuat di hadapan Leolin Jayayanti, S.H., MK.n., notaris di Kota Jakarta Selatan (selanjutnya disebut "Kontrak"), antara PT Sucorinvest Asset Management selaku manajer investasi (selanjutnya disebut "Manajer Investasi") dan Standard Chartered Bank, Cabang Jakarta selaku bank kustodian (selanjutnya disebut "Bank Kustodian"), di mana Manajer Investasi akan melakukan Penawaran Umum atas Unit Penyertaan REKSA DANA BERBENTUK KONTRAK INVESTASI KOLEKTIF REKSA DANA CAMPURAN SUCORINVEST DANA PRIORITAS SEHAT (selanjutnya disebut "REKSA DANA CAMPURAN SUCORINVEST DANA PRIORITAS SEHAT") secara terus-menerus sampai dengan jumlah sebanyak-banyaknya sebesar 4.500.000.000 (empat miliar lima ratus juta) Unit Penyertaan yang terbagi pada:

i) REKSA DANA CAMPURAN SUCORINVEST DANA PRIORITAS SEHAT Kelas A secara terus menerus sampai dengan jumlah sebanyak-banyaknya sebesar 1.500.000.000 (satu miliar lima ratus juta) Unit Penyertaan; dan
ii) REKSA DANA CAMPURAN SUCORINVEST DANA PRIORITAS SEHAT Kelas B secara terus menerus sampai dengan jumlah sebanyak-banyaknya sebesar 1.500.000.000 (satu miliar lima ratus juta) Unit Penyertaan.

iii) REKSA DANA CAMPURAN SUCORINVEST DANA PRIORITAS SEHAT Kelas C secara terus menerus sampai dengan jumlah sebanyak-banyaknya sebesar 1.500.000.000 (satu miliar lima ratus juta) Unit Penyertaan.

Setiap Kelas Unit Penyertaan REKSA DANA CAMPURAN SUCORINVEST DANA PRIORITAS SEHAT mempunyai Nilai Aktiva Bersih awal per Unit Penyertaan sebesar Rp 1.000,- (seribu Rupiah) pada hari pertama Penawaran Umum. Dalam hal Manajer Investasi melakukan penerbitan setiap Kelas Unit Penyertaan baru, maka Nilai Aktiva Bersih awal per Kelas Unit Penyertaan adalah sebesar Rp 1.000,- (seribu Rupiah) pada hari pertama Kelas Unit Penyertaan tersebut diterbitkan. Selanjutnya harga pembelian setiap Unit Penyertaan ditetapkan berdasarkan Nilai Aktiva Bersih (NAB) per Kelas Unit Penyertaan REKSA DANA CAMPURAN SUCORINVEST DANA PRIORITAS SEHAT pada akhir Hari Bursa yang bersangkutan.

Dasar Penerbitan Pendapat dari Segi Hukum

Pendapat dari Segi Hukum ini kami buat berdasarkan pemeriksaan dan penelitian atas dokumen-dokumen asli dan/atau salinan yang kami peroleh dari Manajer Investasi dan Bank Kustodian, serta pernyataan dan keterangan tertulis dari Direksi, Dewan Komisaris, wakil dan atau pegawai dari Manajer Investasi dan Bank Kustodian sebagaimana termuat dalam Laporan Pemeriksaan Hukum Pembentukan REKSA DANA BERBENTUK KONTRAK INVESTASI KOLEKTIF REKSA DANA CAMPURAN SUCORINVEST DANA PRIORITAS SEHAT tanggal 14 November 2024 yang kami sampaikan dengan Surat kami No. 1064/AM-1122524/BN-AS-TK-ka/XI/2024 tanggal 14 November 2024 yang merupakan bagian tidak terpisahkan dari Pendapat dari Segi Hukum ini.

Dengan diterbitkannya Pendapat dari Segi Hukum ini, maka Pendapat dari segi Hukum dengan No. Referensi: 0942/AM-1122524/BN-AS-TK-ka/X/2024 tanggal 17 Oktober 2024 diganti seluruhnya dengan Pendapat dari Segi Hukum ini.

Pendapat dari Segi Hukum ini kami berikan sehubungan dengan Pernyataan Pendaftaran dalam rangka Penawaran Umum REKSA DANA CAMPURAN SUCORINVEST DANA PRIORITAS SEHAT yang diajukan oleh Manajer Investasi sesuai dengan Peraturan Otoritas Jasa Keuangan Nomor 23/POJK.04/2016 tanggal 13 Juni 2016 tentang Reksa Dana Berbentuk Kontrak Investasi Kolektif *jis.* Peraturan Otoritas Jasa Keuangan Nomor 2/POJK.04/2020 tanggal 8 Januari 2020 tentang Perubahan Atas Peraturan Otoritas Jasa Keuangan Nomor 23/POJK.04/2016 tentang Reksa Dana Berbentuk Kontrak Investasi Kolektif dan Peraturan Otoritas Jasa Keuangan Nomor 4 Tahun 2023 tanggal 30 Maret 2023 tentang Perubahan Kedua Atas Peraturan Otoritas Jasa Keuangan Nomor 23/POJK.04/2016 tentang Reksa Dana Berbentuk Kontrak Investasi Kolektif ("POJK Tentang Reksa Dana Berbentuk Kontrak Investasi Kolektif").

Penyusunan Pendapat Dari Segi Hukum ini dibuat sesuai ketentuan yang diatur dalam Peraturan Otoritas Jasa Keuangan Nomor 66/POJK.04/2017 tanggal 22 Desember 2017

tentang Konsultan Hukum yang Melakukan Kegiatan di Pasar Modal dan dengan mengacu pada standar profesi Konsultan Hukum Pasar Modal yang diatur dalam Keputusan Himpunan Konsultan Hukum Pasar Modal Nomor Kep.03/HKHPM/XI/2021 tanggal 10 November 2021 tentang Perubahan Keputusan Himpunan Konsultan Hukum Pasar Modal Nomor Kep.02/HKHPM/VIII/2018 tentang Standar Profesi Konsultan Hukum Pasar Modal.

Lingkup Pendapat dari Segi Hukum

Lingkup Pendapat dari Segi Hukum ini adalah terbatas dan relevan terhadap perihal tersebut di atas, yang berlaku dan ada pada tanggal diterbitkannya Pendapat dari Segi Hukum ini, yaitu sebagai berikut:

1. Terhadap Manajer Investasi, meliputi:
    a. Akta Pendirian dan Perubahan Anggaran Dasar;
    b. Susunan Modal dan Pemegang Saham;
    c. Maksud dan Tujuan;
    d. Susunan Anggota Direksi dan Dewan Komisaris;
    e. Wakil Manajer Investasi Pengelola Investasi REKSA DANA CAMPURAN SUCORINVEST DANA PRIORITAS SEHAT;
    f. Izin-Izin Sehubungan dengan Kegiatan Usaha;
    g. Dokumen Operasional; dan
    h. Surat Pernyataan atas Fakta-Fakta yang Dianggap Material.

2. Terhadap Bank Kustodian, meliputi:
    a. Izin-Izin Sehubungan dengan Kegiatan Usaha;
    b. Dokumen Operasional;
    c. Rencana Operasional Bank Kustodian;
    d. Surat Pernyataan atas Fakta-Fakta yang Dianggap Material; dan
    e. Surat Kuasa dari Pihak-Pihak yang Berwenang Mewakili Bank Kustodian.

3. Terhadap Kontrak Investasi Kolektif REKSA DANA CAMPURAN SUCORINVEST DANA PRIORITAS SEHAT, meliputi:
    a. Akta Kontrak Investasi Kolektif REKSA DANA CAMPURAN SUCORINVEST DANA PRIORITAS SEHAT;
    b. Penawaran umum;
    c. Kelas Unit Penyertaan;
    d. Penggantian Manajer Investasi dan/atau Bank Kustodian;
    e. Kerahasiaan;
    f. Pembubaran; dan
    g. Penyelesaian Perselisihan.

Asumsi

Dalam melakukan pemeriksaan dan penelitian tersebut di atas, kami mengasumsikan bahwa:

1. selain dari dokumen-dokumen yang telah diterima dan ditunjukkan, tidak ada dokumen-dokumen lain mengenai perubahan anggaran dasar terakhir, perubahan susunan pengurus (anggota Direksi dan Dewan Komisaris) terakhir, pembubaran dan likuidasi ataupun pencabutan/pembatalan/pembekuan perizinan, serta dokumen-dokumen lain yang berkaitan dengan pendirian, pengaturan, keberadaan dan pelaksanaan kegiatan usaha dari Manajer Investasi dan Bank Kustodian;

2. semua dokumen yang disampaikan secara langsung maupun elektronik dalam bentuk salinan/*copy* adalah yang benar, lengkap dan sama dengan aslinya;

3. semua tanda tangan yang ada pada dokumen asli dari semua dokumen yang disampaikan, termasuk yang dibuat di hadapan atau oleh Notaris, adalah tanda tangan asli dari orang-orang yang mempunyai kewenangan dan kecakapan hukum untuk melakukan perbuatan hukum;

4. semua surat kuasa yang disebutkan atau dinyatakan dalam semua dokumen yang disampaikan baik asli maupun elektronik dalam bentuk salinan/*copy*, adalah kuasa yang dapat dilaksanakan dan diberikan oleh dan kepada pihak yang berwenang dengan sah mewakili Manajer Investasi dan Bank Kustodian sesuai dengan anggaran dasarnya maupun ketentuan internal Manajer Investasi dan Bank Kustodian;

5. semua pernyataan mengenai atau sehubungan dengan fakta yang material untuk Pendapat dari Segi Hukum ini yang dimuat dalam dokumen-dokumen yang disampaikan adalah benar;

6. pernyataan-pernyataan dari masing-masing anggota Direksi, Dewan Komisaris, dan Tim Pengelola Investasi dari Manajer Investasi dan Bank Kustodian yang termuat dalam Surat Pernyataan, sebagaimana disebutkan dalam Pendapat dari Segi Hukum ini, dapat dimintakan pertanggungjawabannya baik secara pidana maupun perdata;

7. Setiap dan semua keterangan dan/atau konfirmasi dan/atau tanggapan tertulis yang disampaikan/diungkapkan/dinyatakan kepada kami baik secara elektronik, surat menyurat yang disampaikan melalui kurir, faksimile atau media lainnya dan tidak tertulis dengan metode apapun adalah benar dan sesuai dengan fakta yang terjadi;

8. semua salinan dari akta notaris yang dibuat di hadapan atau oleh notaris sehubungan dengan pembentukan SUCORINVEST ini dibuat oleh notaris yang berwenang berdasarkan peraturan perundang-undangan yang berlaku termasuk peraturan perundang-undangan di bidang pasar modal;

9. semua perjanjian sebagaimana disebutkan dalam Laporan Pemeriksaan Hukum ini dibuat berdasarkan kesepakatan dan itikad baik sebagaimana dimaksud dalam Pasal 1320 dan Pasal 1338 Kitab Undang-Undang Hukum Perdata; dan

10. semua pengungkapan informasi mengenai Efek termasuk Efek luar negeri yang akan menjadi portofolio investasi reksa dana adalah benar dan Efek tersebut dapat dibeli oleh reksa dana sesuai peraturan perundang-undangan yang berlaku, serta pembentukan dan penerbitannya telah sesuai dengan hukum negara yang mendasarinya.

Kualifikasi

Pendapat dari Segi Hukum ini kami berikan dengan kualifikasi-kualifikasi sebagai berikut:

1. Pendapat dari Segi Hukum ini hanya menyangkut pendapat dari aspek yuridis.

2. Pendapat dari Segi Hukum ini diberikan pada tanggal penerbitan Pendapat dari Segi Hukum ini, dan dapat menjadi tidak relevan lagi dalam hal terdapat pendapat, putusan, penetapan pengadilan/hakim yang berkekuatan hukum tetap, kebijakan umum maupun khusus yang diberlakukan oleh otoritas yang berwenang yang berbeda dengan Pendapat dari Segi Hukum ini, berlakunya kedaluwarsa/lewat waktu sesuai hukum yang berlaku.

3. Pendapat dari Segi Hukum ini diberikan terbatas untuk perihal di atas pada Pendapat dari Segi Hukum ini dan tidak dapat ditafsirkan atau dipergunakan untuk perihal lainnya.

Pendapat dari Segi Hukum

Berdasarkan hal-hal sebagaimana disebutkan di atas dan dengan berpedoman pada peraturan perundang-undangan yang berlaku, khususnya peraturan perundang-undangan di bidang pasar modal, kami sampaikan Pendapat dari Segi Hukum sebagai berikut:

1. Manajer Investasi adalah suatu perusahaan Efek yang didirikan menurut dan berdasarkan peraturan perundang-undangan Negara Republik Indonesia, berkedudukan hukum di Jakarta Selatan dan telah memperoleh semua izin yang diperlukan untuk menjalankan kegiatan usahanya termasuk tetapi tidak terbatas pada izin usaha untuk melakukan kegiatan sebagai Manajer Investasi.

2. Anggaran Dasar Manajer Investasi yang berlaku pada tanggal diterbitkannya Pendapat dari Segi Hukum ini termaktub dalam akta Pernyataan Keputusan Rapat PT Gani Aset Manajemen No. 26 tanggal 20 Januari 2009, dibuat di hadapan Teddy Anwar, SH., SpN., notaris di Jakarta, yang telah mendapat persetujuan dari Menteri Hukum dan Hak Asasi Manusia Republik Indonesia dengan Surat Keputusan No. AHU-16094.AH.01.02.Tahun 2009 tanggal 27 April 2009 dan telah didaftarkan dalam Daftar Perseroan No. AHU-0020606.AH.01.09.Tahun 2009 tanggal 27 April 2009 *jis.* akta Pernyataan Keputusan Rapat PT Gani Aset Manajemen No. 23 tanggal 13 Mei 2009, dibuat di hadapan Teddy Anwar, SH., SpN., notaris di Jakarta, yang telah mendapat persetujuan dari Menteri Hukum dan Hak Asasi Manusia Republik Indonesia dengan Surat Keputusan No. AHU-27572.AH.01.02.Tahun 2009 tanggal 22 Juni 2009 dan telah didaftarkan dalam Daftar Perseroan No. AHU-0035780.AH.01.09.Tahun 2009 tanggal 22 Juni 2009, akta Pernyataan Keputusan Para Pemegang Saham PT Sucorinvest Asset Management No. 25 tanggal 20 Maret 2014, dibuat di hadapan Kumala Tjahjani, SH., M.H., M.Kn., notaris di Jakarta, yang telah mendapat persetujuan dari Menteri Hukum dan Hak Asasi Manusia Republik Indonesia dengan Surat Keputusan No. AHU-AH.01.10-16535 tanggal 23 April 2014 dan telah didaftarkan dalam Daftar Perseroan No. AHU-0030535.AH.01.09.Tahun 2014 tanggal 23 April 2014, akta Pernyataan Keputusan Para Pemegang Saham PT Sucorinvest Asset Management No. 25 tanggal 30 November 2015, dibuat di hadapan Dewi Maya Rachmandani Sobari, SH., M.Kn., notaris di Tangerang Selatan, yang telah mendapat persetujuan dari Menteri Hukum dan Hak Asasi Manusia Republik Indonesia dengan Surat Keputusan No. AHU-0947208.AH.01.02.Tahun 2015 tanggal 3 Desember 2015 dan telah didaftarkan dalam Daftar Perseroan No. AHU-3588138.AH.01.11.Tahun 2015 tanggal 3 Desember 2015, akta Keputusan Tertulis Para Pemegang Saham PT Sucorinvest Asset Management No. 03 tanggal 1 Oktober 2018, dibuat di hadapan Leolin Jayayanti, S.H., M.Kn., notaris di Jakarta, yang telah diterima dan dicatat di dalam sistem Administrasi Badan Hukum Kementerian Hukum dan Hak Asasi Manusia Republik Indonesia dengan Surat No. AHU-AH.01.03-0248357 tanggal 2 Oktober 2018 dan telah didaftarkan dalam Daftar Perseroan No. AHU-0129714.AH.01.11.Tahun 2018 tanggal 2 Oktober 2018, akta Keputusan Para Pemegang Saham Diluar Rapat Umum Pemegang Saham PT Sucorinvest Asset Management No. 01 tanggal 4 Februari 2020, dibuat di hadapan Yohana, SH., M.H., M.Kn., notaris di Kabupaten Lebak, yang telah diterima dan dicatat di dalam sistem Administrasi Badan Hukum Kementerian Hukum dan Hak Asasi Manusia Republik Indonesia dengan Surat Keputusan No. AHU-AH.01.03-0065552 tanggal 5 Februari 2020 dan telah didaftarkan dalam Daftar Perseroan No. AHU-0023250.AH.01.11.Tahun 2020 tanggal 5 Februari 2020, dan akta Pernyataan Keputusan Para Pemegang Saham PT Sucorinvest Asset Management No. 38 tanggal 29 Juli 2024, dibuat di hadapan Yuli Harastiati, S.H., notaris di Kota Bogor, yang telah memperoleh persetujuan dari Menteri Hukum dan Hak Asasi Manusia Republik

Indonesia dengan Surat Keputusan No. AHU-0046332.AH.01.02.Tahun 2024 tanggal 29 Juli 2024 dan telah didaftarkan dalam Daftar Perseroan No. AHU-0155559.AH.01.11.Tahun 2024 tanggal 29 Juli 2024.

3. Maksud dan tujuan Manajer Investasi sebagaimana termaktub dalam anggaran dasar adalah berusaha dan bergerak dalam bidang pengelolaan portofolio efek untuk para nasabah perorangan maupun instansi dan untuk mencapai maksud dan tujuan tersebut, dapat menjalankan kegiatan usaha yang mengelola portofolio efek untuk para nasabah atau mengelola portofolio investasi kolektif untuk sekelompok nasabah, kecuali perusahaan asuransi, dana pensiun, dan bank yang melakukan sendiri kegiatan usahanya berdasarkan peraturan perundang-undangan yang berlaku dengan Klasifikasi Baku Lapangan Usaha Indonesia 66311 yaitu Manajer Investasi.

4. Susunan permodalan dan pemegang saham Manajer Investasi yang berlaku pada tanggal diterbitkannya Pendapat dari Segi Hukum ini adalah sebagaimana termaktub dalam akta Pernyataan Keputusan Rapat PT Gani Aset Manajemen No. 23 tanggal 13 Mei 2009, keduanya dibuat di hadapan Teddy Anwar, SH., SpN., notaris di Jakarta, yang telah memperoleh persetujuan dari Menteri Hukum dan Hak Asasi Manusia Republik Indonesia dengan Surat Keputusan No. AHU-27572.AH.01.02.Tahun 2009 tanggal 22 Juni 2009 dan telah didaftarkan dalam Daftar Perseroan No. AHU-0035780.AH.01.09.Tahun 2009 tanggal 22 Juni 2009 *jo*. akta Penyimpanan Perjanjian Jual Beli Saham No. 04 tanggal 1 Oktober 2018, dibuat di hadapan Leolin Jayayanti, S.H., M.Kn., notaris di Jakarta yang telah memperoleh persetujuan Rapat Umum Pemegang Saham sebagaimana termaktub dalam akta Pernyataan Keputusan Tertulis Para Pemegang Saham PT Sucorinvest Asset Management No. 03 tanggal 1 Oktober 2018, dibuat di hadapan Leolin Jayayanti, S.H., M.Kn., notaris di Jakarta, yang telah diterima dan dicatat dalam sistem Administrasi Badan Hukum Kementerian Hukum dan Hak Asasi Manusia Republik Indonesia dengan Surat No. AHU-AH.01.03-0248357 tanggal 2 Oktober 2018 dan telah didaftarkan dalam Daftar Perseroan No. AHU-0129714.AH.01.11.Tahun 2018 tanggal 2 Oktober 2018, yaitu sebagai berikut:

Keterangan	**Nilai Nominal Rp 1.000.000,- per Saham**		**%**
	Jumlah Saham	**Rupiah**	
Modal Dasar	100.000	100.000.000.000	
Modal Ditempatkan dan Disetor	27.350	27.350.000.000	100
Pemegang Saham:			
1. PT Sucor Investama	25.000	25.000.000.000	91,40
2. Wuddy Warsono	1.800	1.800.000.000	6,59
3. Jemmy Paul Wawointana	550	550.000.000	2,01
Jumlah Saham dalam Portepel	72.650	-	-

5. Anggota Direksi dan Dewan Komisaris Manajer Investasi yang sedang menjabat pada tanggal diterbitkannya Pendapat dari Segi Hukum ini adalah sebagai berikut:

No.	Nama	Jabatan	Akta Pengangkatan			Keterangan
			No.	Tanggal	Dibuat Oleh/Di Hadapan	
1.	Jemmy Paul Wawointana	Direktur Utama	44	21 September 2023	Leolin Jayayanti, S.H., M.Kn., notaris di Jakarta	Diterima dan dicatatkan dalam *database* Sistem Administrasi Badan Hukum Kementerian Hukum dan Hak Asasi Manusia Republik Indonesia dengan Surat No. AHU-AH.01.09-0165516 tanggal 21 September 2023 dan telah didaftarkan dalam Daftar Perseroan No. AHU-0187294.AH.01.11. Tahun 2023 tanggal 21 September 2023
2.	Yenny Siahaan	Direktur				
3.	Fajrin Noor Hermansyah	Direktur	07	05 September 2024	Leolin Jayayanti, S.H., M.Kn., notaris di Kota Jakarta Selatan	Diterima dan dicatatkan dalam *database* Sistem Administrasi Badan Hukum Kementerian Hukum dan Hak Asasi Manusia Republik Indonesia dengan Surat No. AHU-AH.01.09-0248529 tanggal 05 September 2024 dan telah didaftarkan dalam Daftar Perseroan No. AHU-0188702.AH.01.11. Tahun 2024 tanggal 05 September 2024
4.	Theodorus Wiryawan	Komisaris Utama	41	29 Januari 2024	Leolin Jayayanti, S.H., M.Kn., notaris di Kota Jakarta Selatan	Diterima dan dicatatkan dalam *database* Sistem Administrasi Badan Hukum Kementerian Hukum dan Hak Asasi Manusia Republik Indonesia dengan Surat No. AHU-AH.01.09-0040061 tanggal 29 Januari 2024 dan telah didaftarkan dalam Daftar Perseroan No.

						AHU-0020995.AH.01.11. Tahun 2024 tanggal 29 Januari 2024
5.	Rusli Sutanto	Komisaris Independen	18	16 Januari 2024	Leolin Jayayanti, S.H., M.Kn., notaris di Kota Jakarta Selatan	Diterima dan dicatatkan dalam *database* Sistem Administrasi Badan Hukum Kementerian Hukum dan Hak Asasi Manusia Republik Indonesia dengan Surat No. AHU-AH.01.09-0019460 tanggal 16 Januari 2024 dan telah didaftarkan dalam Daftar Perseroan No. AHU-0009819.AH.01.11. Tahun 2024 Tanggal 16 Januari 2024.

Anggota Direksi dan Dewan Komisaris dari Manajer Investasi yang sedang menjabat, adalah sah karena diangkat sesuai dengan anggaran dasar Manajer Investasi serta peraturan perundang-undangan yang berlaku termasuk peraturan di bidang pasar modal khususnya mengenai Perusahaan Efek yang melakukan kegiatan usaha sebagai manajer investasi.

6. Tim Pengelola Investasi REKSA DANA CAMPURAN SUCORINVEST DANA PRIORITAS SEHAT adalah sebagai berikut ini:

No.	Nama	Jabatan
1.	Jemmy Paul Wawointana	Ketua
2.	Michele Gabriela	Anggota
3.	Dimas Yusuf	Anggota
4.	Gama Yuki Amanda	Anggota
5.	Alexander Yasa	Anggota
6.	Alvaro Ihsan M Alvin	Anggota
7.	Yohanes Rakestra Yudhatama	Anggota
8.	Andre Teguh Kohar	Anggota
9.	Toufan Purnama Yamin	Anggota

7. Semua anggota Direksi serta Tim Pengelola Investasi telah memiliki izin orang-perseorangan sebagai Wakil Manajer Investasi.

8. Anggota Direksi dan Dewan Komisaris dari Manajer Investasi serta Wakil Manajer Investasi pengelola investasi REKSA DANA CAMPURAN SUCORINVEST DANA PRIORITAS SEHAT telah menyatakan dalam Surat Pernyataan-Surat Pernyataan tertanggal 30 Agustus 2024, 2 September 2024, 9 September 2024, 11 September 2024 dan 20

September 2024, bahwa sampai dengan tanggal Surat Pernyataan tersebut ditandatangani, anggota Direksi dari Manajer Investasi tidak pernah dinyatakan pailit, tidak pernah menjadi Direktur atau Komisaris yang dinyatakan bersalah menyebabkan suatu perseroan dinyatakan pailit dan tidak pernah melakukan perbuatan tercela dan/atau dihukum karena terbukti melakukan tindak pidana di bidang keuangan dan Dewan Komisaris dari Manajer Investasi serta Wakil Manajer Investasi pengelola investasi REKSA DANA CAMPURAN SUCORINVEST DANA PRIORITAS SEHAT belum pernah dinyatakan pailit dan masing-masing mereka tidak pernah menjadi anggota Direksi atau Komisaris yang dinyatakan bersalah menyebabkan suatu perseroan dinyatakan pailit, tidak pernah melakukan perbuatan tercela dan/atau dihukum karena melakukan tindak pidana di bidang keuangan.

9. Anggota Direksi dan Dewan Komisaris dari Manajer Investasi serta Wakil Manajer Investasi pengelola investasi REKSA DANA CAMPURAN SUCORINVEST DANA PRIORITAS SEHAT telah menyatakan dalam Surat Pernyataan-Surat Pernyataan tertanggal 30 Agustus 2024, 2 September 2024, 9 September 2024, 11 September 2024 dan 20 September 2024, bahwa sampai dengan tanggal Surat Pernyataan tersebut ditandatangani, anggota Direksi dari Manajer Investasi tidak mempunyai jabatan rangkap pada perusahaan lain, anggota Dewan Komisaris dari Manajer Investasi pada saat ini tidak merangkap sebagai komisaris pada perusahaan efek lain dan Wakil Manajer Investasi pengelola investasi REKSA DANA CAMPURAN SUCORINVEST DANA PRIORITAS SEHAT pada saat ini tidak bekerja rangkap pada lebih dari 1 (satu) Perusahaan Efek dan/atau lembaga jasa keuangan lainnya.

10. Anggota Direksi dan Dewan Komisaris dari Manajer Investasi serta Wakil Manajer Investasi pengelola investasi REKSA DANA CAMPURAN SUCORINVEST DANA PRIORITAS SEHAT telah menyatakan dalam Surat Pernyataan-Surat Pernyataan tertanggal 30 Agustus 2024, 2 September 2024, 9 September 2024, 11 September 2024 dan 20 September 2024, bahwa sampai dengan tanggal Surat Pernyataan tersebut ditandatangani, anggota Direksi dan Dewan Komisaris dari Manajer Investasi serta Wakil Manajer Investasi pengelola investasi REKSA DANA CAMPURAN SUCORINVEST DANA PRIORITAS SEHAT tidak terlibat dalam perkara pidana, perdata, perpajakan, tata usaha negara, maupun kepailitan di muka peradilan di Indonesia.

11. Direksi Manajer Investasi telah menyatakan telah menyatakan dalam Surat Pernyataan tertanggal 30 Agustus 2024, bahwa sampai dengan tanggal Surat Pernyataan tersebut ditandatangani, Manajer Investasi telah memenuhi kewajiban-kewajiban terkait ketenagakerjaan dan ketentuan mengenai fungsi-fungsi Manajer Investasi sesuai dengan ketentuan peraturan perundang-undangan yang berlaku, serta struktur organisasi Manajer Investasi telah dimuat dalam *website* Manajer Investasi dan benar telah sesuai dengan kondisi terkini Manajer Investasi.

12. Direksi Manajer Investasi telah menyatakan dalam Surat Pernyataan tertanggal 30 Agustus 2024, bahwa sampai dengan Surat Pernyataan tersebut ditandatangani, Manajer Investasi tidak terlibat baik dalam perkara pidana, perdata, perpajakan, tata usaha negara maupun kepailitan di muka badan peradilan di Indonesia.

13. Direksi Manajer Investasi telah menyatakan dalam Surat Pernyataan tertanggal 5 September 2024, bahwa rencana pembentukan REKSA DANA CAMPURAN SUCORINVEST DANA PRIORITAS SEHAT telah disetujui oleh seluruh anggota Direksi Manajer Investasi.

14. Bank Kustodian adalah cabang dari suatu bank asing yang didirikan berdasarkan hukum negara Kerajaan Inggris dan telah memperoleh semua izin yang diperlukan untuk menjalankan kegiatan usahanya di Indonesia termasuk tetapi tidak terbatas pada persetujuan otoritas Pasar Modal untuk melakukan kegiatan sebagai Kustodian.

15. Bank Kustodian telah menyatakan dalam Surat Pernyataan Ref. No.: SS-ICM/2024/09/2045 tanggal 11 September 2024, bahwa sampai dengan tanggal Surat Pernyataan tersebut ditandatangani, Bank Kustodian telah memiliki Buku Pedoman Operasional tentang kegiatan Kustodian sebagaimana diatur dalam Pasal 3 ayat (2) *jo.* Pasal 4 POJK Nomor 27/POJK.04/2019 tentang Persetujuan Bank Umum sebagai Kustodian serta telah memenuhi dan melaksanakan seluruh komitmen berdasarkan rekomendasi Otoritas Jasa Keuangan ("OJK"), namun belum dapat memberikan Buku Pedoman Operasional kepada pihak selain OJK karena bersifat teknis, detail dan rahasia.

16. Bank Kustodian telah menyatakan dalam Surat Pernyataan Ref. No.: SS-ICM/2024/09/2043 tanggal 11 September 2024, bahwa Bank Kustodian tidak pernah terlibat perkara perdata maupun pidana, ataupun dalam perselisihan administrasi dengan instansi pemerintah yang berwenang, atau berada dalam proses kepailitan yang dapat mempengaruhi secara material kedudukan atau kelangsungan usaha dari Bank Kustodian dan tidak pernah dihukum karena melakukan tindak pidana yang merugikan keuangan negara.

17. Manajer Investasi dalam Surat Pernyataan tertanggal 26 September 2024 dan Bank Kustodian dalam Surat No. SS-ICM/2024/09/2044 tanggal 11 September 2024, telah menyatakan bahwa sampai dengan tanggal Surat Pernyataan tersebut ditandatangani, Manajer Investasi dan Bank Kustodian tidak mempunyai hubungan afiliasi satu sama lain.

18. Kontrak telah dibuat sesuai dengan peraturan perundang-undangan yang berlaku, khususnya peraturan perundang-undangan di bidang pasar modal yang mengatur tentang Reksa Dana berbentuk kontrak investasi kolektif.

19. Manajer Investasi dan Bank Kustodian telah menyepakati dalam Kontrak bahwa Unit Penyertaan REKSA DANA CAMPURAN SUCORINVEST DANA PRIORITAS SEHAT yang ditawarkan melalui Penawaran Umum akan diterbitkan dalam beberapa Kelas Unit Penyertaan, Kelas-kelas Unit Penyertaan mana tidak membedakan hak-hak dari Pemegang Unit Penyertaan, namun menerapkan perbedaan atas ketentuan-ketentuan sebagaimana diatur dalam Pasal 67A ayat (2) POJK Tentang Reksa Dana Berbentuk Kontrak Investasi Kolektif, yaitu (i) batas minimum penjualan Unit Penyertaan, (ii) batas minimum pembelian kembali Unit Penyertaan, (iii) batas minimum pengalihan investasi, (iv) saldo minimum kepemilikan Unit Penyertaan, (iii) kebijakan pembagian hasil investasi dan (iv) imbalan jasa manajer investasi, yang penerapannya dapat mengakibatkan perbedaan penghitungan Nilai Aktiva Bersih atas masing-masing Kelas Unit Penyertaan. Pasal 67A ayat (3) POJK Tentang Reksa Dana Berbentuk Kontrak Investasi Kolektif mengatur bahwa penerapan pembagian fitur Kelas Unit Penyertaan pada REKSA DANA CAMPURAN SUCORINVEST DANA PRIORITAS SEHAT wajib diungkapkan dalam Kontrak Investasi Kolektif dan Prospektus dan disampaikan kepada Otoritas Jasa Keuangan.

20. REKSA DANA CAMPURAN SUCORINVEST DANA PRIORITAS SEHAT berlaku sejak ditetapkannya pernyataan efektif oleh Otoritas Jasa Keuangan ("OJK") sampai dinyatakan bubar sesuai peraturan perundang-undangan yang berlaku.

21. Baik Manajer Investasi maupun Bank Kustodian mempunyai kecakapan hukum dan berwenang sepenuhnya untuk menandatangani Kontrak dan oleh karena itu kewajiban-kewajiban mereka masing-masing selaku para pihak dalam Kontrak adalah sah dan mengikat serta dapat dituntut pemenuhannya di muka badan peradilan yang berwenang. Setelah penandatanganan Kontrak, setiap pembeli Unit Penyertaan yang karena itu menjadi pemilik/Pemegang Unit Penyertaan terikat oleh Kontrak.

22. Kontrak memuat ketentuan mengenai kerahasiaan dan keamanan data/informasi Pemegang Unit Penyertaan sebagai bentuk penerapan prinsip perlindungan konsumen sebagaimana disyaratkan dalam Pasal 3 ayat (2) huruf d Peraturan Otoritas Jasa Keuangan Nomor 22 Tahun 2023 tanggal 20 Desember 2023 tentang Pelindungan Konsumen dan Masyarakat di Sektor Jasa Keuangan.

23. Kontrak mengatur ketentuan mengenai penggantian Manajer Investasi dan/atau Bank Kustodian yaitu berdasarkan: (i) kewenangan OJK apabila terjadi pelanggaran Manajer Investasi dan/atau Bank Kustodian terhadap peraturan perundang-undangan yang berlaku; (ii) kewenangan Manajer Investasi mengganti Bank Kustodian; (iii) pengunduran diri Manajer Investasi; (iv) pengunduran diri Bank Kustodian; (v) kesepakatan antara Manajer Investasi dan Bank Kustodian untuk mengganti Manajer Investasi dan/atau Bank Kustodian. Manajer Investasi/Bank Kustodian wajib bertanggung jawab atas tugas sebagai Manajer Investasi/Bank Kustodian sampai dengan adanya Manajer Investasi/Bank Kustodian pengganti.

24. REKSA DANA CAMPURAN SUCORINVEST DANA PRIORITAS SEHAT wajib dibubarkan apabila terjadi salah satu dari hal-hal sebagai berikut: (i) dalam jangka waktu 90 (sembilan puluh) Hari Bursa, REKSA DANA CAMPURAN SUCORINVEST DANA PRIORITAS SEHAT yang pernyataan pendaftarannya telah menjadi efektif memiliki dana kelolaan kurang dari Rp 10.000.000.000,- (sepuluh miliar Rupiah); dan/atau (ii) diperintahkan oleh OJK sesuai dengan peraturan perundang-undangan di bidang Pasar Modal; dan/atau (iii) total Nilai Aktiva Bersih REKSA DANA CAMPURAN SUCORINVEST DANA PRIORITAS SEHAT kurang dari Rp 10.000.000.000,- (sepuluh miliar Rupiah) selama 120 (seratus dua puluh) Hari Bursa berturut-turut; dan/atau (iv) Jumlah kepemilikan kurang dari 10 (sepuluh) Pemegang Unit Penyertaan selama 120 (seratus dua puluh) Hari Bursa berturut-turut; dan/atau (v) Manajer Investasi dan Bank Kustodian telah sepakat untuk membubarkan REKSA DANA CAMPURAN SUCORINVEST DANA PRIORITAS SEHAT, yang dilaksanakan sesuai dengan ketentuan Kontrak.

25. Pilihan penyelesaian perselisihan antara Manajer Investasi, Bank Kustodian, dan Pemegang Unit Penyertaan yang berhubungan dengan Kontrak dilakukan melalui Lembaga Alternatif Penyelesaian Sengketa (LAPS) Sektor Jasa Keuangan yang telah memperoleh persetujuan dari OJK dengan syarat, ketentuan dan tata cara sebagaimana dimaksud dalam Peraturan Otoritas Jasa Keuangan Nomor: 61/POJK.07/2020 tanggal 14 Desember 2020 tentang Lembaga Alternatif Penyelesaian Sengketa Sektor Jasa Keuangan.

26. Setiap Unit Penyertaan yang diterbitkan, ditawarkan dan dijual memberi hak kepada pemilik/pemegangnya yang terdaftar dalam daftar penyimpanan kolektif yang diselenggarakan oleh Bank Kustodian untuk menjalankan semua hak yang dapat dijalankan oleh seorang pemilik/Pemegang Unit Penyertaan.

Demikian Pendapat dari Segi Hukum ini kami berikan dengan sebenarnya selaku Konsultan Hukum Independen dan tidak terafiliasi baik dengan Manajer Investasi maupun dengan Bank Kustodian dan kami bertanggung jawab atas isi Pendapat dari Segi Hukum ini.

Hormat kami,
ARDIANTO & MASNIARI

Bethila Naftali Rimbing
Partner
STTD.KH-470/PM.223/2022

BAB XIII

LAPORAN KEUANGAN DAN PENDAPAT AKUNTAN

(akan dilengkapi pada pembaharuan Prospektus)

BAB XIV

PERSYARATAN DAN TATA CARA PEMBELIAN UNIT PENYERTAAN

14.1. PEMBELIAN UNIT PENYERTAAN

Sebelum melakukan pembelian Unit Penyertaan SUCORINVEST DANA PRIORITAS SEHAT calon Pemegang Unit Penyertaan harus sudah membaca dan mengerti isi Prospektus SUCORINVEST DANA PRIORITAS SEHAT ini beserta ketentuan-ketentuan yang ada didalamnya.

Formulir Pembukaan Rekening SUCORINVEST DANA PRIORITAS SEHATdan Formulir Pemesanan Pembelian Unit Penyertaan SUCORINVEST DANA PRIORITAS SEHAT dapat diperoleh dari Manajer Investasi.

Manajer Investasi wajib tunduk dan memastikan Agen Penjual Efek Reksa Dana yang ditunjuk oleh Manajer Investasi (jika ada) tunduk pada ketentuan peraturan yang berlaku mengenai pelaksanaan penerapan Program APU, PPT dan PPPSPM di Sektor Jasa Keuangan terkait pertemuan langsung *(Face to Face)* dalam penerimaan Pemegang Unit Penyertaan melalui pembukaan rekening secara elektronik dan peraturan mengenai informasi dan transaksi elektronik.

14.2. PROSEDUR PEMBELIAN UNIT PENYERTAAN

Para calon Pemegang Unit Penyertaan yang ingin membeli Unit Penyertaan SUCORINVEST DANA PRIORITAS SEHAT harus mengisi secara lengkap, jelas dan benar, serta menandatangani Formulir Pembukaan Rekening yang diterbitkan oleh Manajer Investasi dan formulir lain yang diperlukan dalam rangka penerapan Program APU, PPT dan PPPSPM di Sektor Jasa Keuangan yang diterbitkan oleh Manajer Investasi dan melengkapinya dengan fotokopi bukti identitas diri (Kartu Tanda Penduduk dan NPWP untuk Warga-Negara Indonesia, Paspor untuk Warga Negara Asing dan fotokopi anggaran dasar, NPWP serta Kartu Tanda Penduduk/Paspor pejabat yang berwenang untuk badan hukum) dan dokumen-dokumen pendukung lainnya yang diperlukan dalam rangka penerapan Program APU, PPT dan PPPSPM di Sektor Jasa Keuangan.

Formulir Pembukaan Rekening diisi secara lengkap dan- ditandatangani oleh calon Pemegang Unit Penyertaan serta fotokopi bukti identitas diri dilengkapi sebelum melakukan pembelian Unit Penyertaan SUCORINVEST DANA PRIORITAS SEHAT yang pertama kali (pembelian awal) sesuai masing-masing Kelas Unit Penyertaan.

Pembelian Unit Penyertaan SUCORINVEST DANA PRIORITAS SEHAT dilakukan oleh calon Pemegang Unit Penyertaan dengan mengisi Formulir Pemesanan Pembelian Unit Penyertaan SUCORINVEST DANA PRIORITAS SEHAT dan melengkapinya dengan bukti pembayaran.

Formulir Pemesanan Pembelian Unit Penyertaan SUCORINVEST DANA PRIORITAS SEHAT beserta bukti pembayaran dan foto copy bukti identitas diri tersebut harus disampaikan kepada Manajer Investasi secara langsungatau melalui Agen Penjual Efek Reksa Dana yang ditunjuk oleh Manajer Investasi (jika ada).

Dalam hal terdapat keyakinan adanya pelanggaran penerapan Program APU, PPT dan PPPSPM di Sektor Jasa Keuangan, Manajer Investasi atau Agen Penjual Efek Reksa Dana yang ditunjuk oleh Manajer Investasi (jika ada) wajib menolak pesanan pembelian Unit Penyertaan dari Calon Pemegang Unit Penyertaan.

Dalam hal Manajer Investasi atau Agen Penjual Efek Reksa Dana yang ditunjuk oleh Manajer Investasi (jika ada) di bawah koordinasi Manajer Investasi menyediakan sistem elektronik, Pemegang Unit Penyertaan dapat menggunakan aplikasi pemesanan pembelian Unit Penyertaan berbentuk formulir elektronik yang disertai dengan bukti pembayaran dengan menggunakan sistem elektronik tersebut di atas. Manajer Investasi wajib memastikan kesiapan sistem elektronik yang disediakan oleh Manajer Investasi atau Agen Penjual Efek Reksa Dana yang ditunjuk oleh Manajer Investasi (jika ada) untuk penjualan Unit Penyertaan dan memastikan bahwa sistem tersebut telah sesuai dengan peraturan ketentuan hukum di bidang informasi dan transaksi elektronik yang berlaku, yang antara lain memberikan informasi dan bukti transaksi yang sah, menyediakan Prospektus elektronik dan dokumen elektronik yang dapat dicetak

apabila diminta oleh calon Pemegang Unit Penyertaan dan/atau OJK, dan melindungi kepentingan calon Pemegang Unit Penyertaan yang beritikad baik serta memastikan calon Pemegang Unit Penyertaan telah melakukan pendaftaran dalam sistem elektronik yang disediakan oleh Manajer Investasi atau Agen Penjual Efek Reksa Dana yang ditunjuk oleh Manajer Investasi (jika ada).

Manajer Investasi bertanggung jawab atas penyelenggaraan Formulir Pemesanan Pembelian Unit Penyertaan dengan sistem elektronik.

Pembelian Unit Penyertaan oleh calon Pemegang Unit Penyertaan tersebut, termasuk pemilihan Kelas Unit Penyertaan, harus dilakukan sesuai dengan syarat dan ketentuan yang tercantum dalam Kontrak Investasi Kolektif SUCORINVEST DANA PRIORITAS SEHAT, Prospektus dan Formulir Pemesanan Pembelian Unit Penyertaan SUCORINVEST DANA PRIORITAS SEHAT. Pembelian Unit Penyertaan oleh calon Pemegang Unit Penyertaan yang dilakukan menyimpang dari ketentuan-ketentuan dan persyaratan tersebut di atas akan ditolak dan tidak akan diproses.

14.3. PEMBELIAN UNIT PENYERTAAN SECARA BERKALA

Pemegang Unit Penyertaan dapat melakukan pembelian Unit Penyertaan SUCORINVEST DANA PRIORITAS SEHAT secara berkala melalui Manajer Investasi atau Agen Penjual Efek Reksa Dana yang ditunjuk oleh Manajer Investasi (jika ada) yang dapat memfasilitasi penjualan Unit Penyertaan secara berkala, sepanjang hal tersebut dinyatakan dengan tegas oleh Pemegang Unit Penyertaan tersebut dalam Formulir Pemesanan Pembelian secara berkala SUCORINVEST DANA PRIORITAS SEHAT.

Manajer Investasi dan Agen Penjual Efek Reksa Dana yang ditunjuk oleh Manajer Investasi (jika ada) akan menyepakati suatu bentuk Formulir Pemesanan Pembelian Unit Penyertaan yang akan digunakan untuk pembelian Unit Penyertaan secara berkala sehingga pembelian Unit Penyertaan SUCORINVEST DANA PRIORITAS SEHAT secara berkala tersebut cukup dilakukan dengan mengisi secara lengkap dan menandatangani Formulir Pemesanan Pembelian Unit Penyertaan secara berkala pada saat pembelian Unit Penyertaan SUCORINVEST DANA PRIORITAS SEHAT secara berkala yang pertama kali. Formulir Pemesanan Pembelian Unit Penyertaan secara berkala sekurang-kurangnya memuat Kelas Unit Penyertaan yang dipilih, tanggal pembelian Unit Penyertaan secara berkala, jumlah pembelian Unit Penyertaan secara berkala dan jangka waktu dilakukannya pembelian Unit Penyertaan.

Formulir Pemesanan Pembelian Unit Penyertaan secara berkala yang pertama kali tersebut di atas akan diberlakukan juga sebagai Formulir Pemesanan Pembelian Unit Penyertaan yang telah lengkap (*in complete application*) untuk pembelian-pembelian Unit Penyertaan SUCORINVEST DANA PRIORITAS SEHAT secara berkala berikutnya untuk Kelas unit Penyertaan yang tercantum di dalamnya.

Ketentuan mengenai dokumen-dokumen yang harus dilengkapi dan ditandatangani oleh Pemegang Unit Penyertaan sebagaimana dimaksud pada butir 14.2. Prospektus ini yaitu Formulir Pembukaan Rekening beserta dokumen-dokumen pendukungnya yang diperlukan dalam rangka penerapan Program APU, PPT dan PPPSPM di Sektor Jasa Keuangan, wajib dilengkapi oleh calon Pemegang Unit Penyertaan sebelum melakukan pembelian Unit Penyertaan SUCORINVEST DANA PRIORITAS SEHAT yang pertama kali (pembelian awal).

14.4. BATAS MINIMUM PEMBELIAN UNIT PENYERTAAN

Batas minimum pembelian awal dan selanjutnya Unit Penyertaan SUCORINVEST DANA PRIORITAS SEHAT ditetapkan berdasarkan Kelas Unit Penyertaan SUCORINVEST DANA PRIORITAS SEHAT sebagai berikut:

a) Batas minimum pembelian awal Unit Penyertaan SUCORINVEST DANA PRIORITAS SEHAT Kelas A sebesar Rp 10.000.000.000,- (sepuluh miliar Rupiah) dan batas minimum pembelian selanjutnya Unit Penyertaan SUCORINVEST DANA PRIORITAS SEHAT Kelas A sebesar Rp 100.000.000,- (seratus juta Rupiah);
b) Batas minimum pembelian awal Unit Penyertaan SUCORINVEST DANA PRIORITAS SEHAT Kelas B sebesar Rp 10.000.000,- (sepuluh juta Rupiah) dan batas minimum pembelian selanjutnya Unit Penyertaan SUCORINVEST DANA PRIORITAS SEHAT Kelas B sebesar Rp 100.000,- (seratus ribu Rupiah); dan

c) Batas minimum pembelian awal dan selanjutnya Unit Penyertaan SUCORINVEST DANA PRIORITAS SEHAT Kelas C sebesar Rp 100.000,- (seratus ribu Rupiah).

Apabila pembelian Unit Penyertaan dalam suatu Kelas Unit Penyertaan dilakukan melalui Agen Penjual Efek Reksa Dana yang ditunjuk oleh Manajer Investasi (jika ada) maka dengan pemberitahuan tertulis sebelumnya kepada Manajer Investasi, Agen Penjual Efek Reksa Dana yang ditunjuk oleh Manajer Investasi (jika ada) dapat menetapkan jumlah mínimum pembelian Unit Penyertaan yang lebih tinggi dari ketentuan mínimum pembelian Unit Penyertaan di atas.

14.5. HARGA PEMBELIAN UNIT PENYERTAAN

Setiap Unit Penyertaan SUCORINVEST DANA PRIORITAS SEHAT ditawarkan dengan harga sama dengan Nilai Aktiva Bersih awal yaitu sebesar Rp 1.000,- (seribu Rupiah) pada hari pertama penawaran. Selanjutnya harga pembelian setiap Kelas Unit Penyertaan SUCORINVEST DANA PRIORITAS SEHAT ditetapkan berdasarkan Nilai Aktiva Bersih per Kelas Unit Penyertaan SUCORINVEST DANA PRIORITAS SEHAT pada akhir Hari Bursa yang bersangkutan.

14.6. PEMROSESAN PEMBELIAN UNIT PENYERTAAN

Formulir Pemesanan Pembelian Unit Penyertaan SUCORINVEST DANA PRIORITAS SEHAT yang telah mencantumkan Kelas Unit Penyertaanyang dipilih, beserta bukti pembayaran dan fotokopi bukti identitas diri yang diterima secara lengkap dan disetujui (*in complete application*) oleh Manajer Investasi atau Agen Penjual Efek Reksa Dana yang ditunjuk oleh Manajer Investasi (jika ada) sampai dengan pukul 13.00 WIB (tiga belas Waktu Indonesia Barat) dan pembayaran untuk pembelian tersebut diterima dengan baik (*in good fund*) oleh Bank Kustodian selambat-lambatnya pada pukul 16.00 WIB (enam belas Waktu Indonesia Barat) pada Hari Bursa yang sama, akan diproses oleh Bank Kustodian berdasarkan Nilai Aktiva Bersih per Kelas Unit Penyertaan SUCORINVEST DANA PRIORITAS SEHAT yang dipilih pada akhir Hari Bursa yang sama.

Formulir Pemesanan Pembelian Unit Penyertaan SUCORINVEST DANA PRIORITAS SEHAT yang telah mencantumkan Kelas Unit Penyertaan yang dipilih beserta bukti pembayaran dan fotokopi bukti identitas diri yang diterima secara lengkap dan disetujui *(in complete application)* oleh Manajer Investasi atau Agen Penjual Efek Reksa Dana yang ditunjuk oleh Manajer Investasi (jika ada) setelah pukul 13.00 WIB (tiga belas Waktu Indonesia Barat) dan pembayaran untuk pembelian tersebut diterima dengan baik (*in good fund*) oleh Bank Kustodian selambat-lambatnya pada pukul 16.00 WIB (enam belas Waktu Indonesia Barat) pada Hari Bursa berikutnya, akan diproses oleh Bank Kustodian berdasarkan Nilai Aktiva Bersih per Kelas Unit Penyertaan SUCORINVEST DANA PRIORITAS SEHAT yang dipilih pada akhir Hari Bursa berikutnya.

Dalam hal pembelian Unit Penyertaan SUCORINVEST DANA PRIORITAS SEHAT dilakukan oleh Pemegang Unit Penyertaan secara berkala sesuai dengan ketentuan butir 14.3. Prospektus ini, maka Formulir Pemesanan Pembelian Unit Penyertaan SUCORINVEST DANA PRIORITAS SEHAT secara berkala, yang mencantumkan Kelas Unit Penyertaan yang dipilih, dianggap telah diterima dengan baik oleh Manajer Investasi atau Agen Penjual Efek Reksa Dana yang ditunjuk oleh Manajer Investasi (jika ada) pada tanggal yang telah disebutkan di dalam Formulir Pemesanan Pembelian Unit Penyertaan secara berkala yang pertama kali dan akan diproses oleh Bank Kustodian berdasarkan Nilai Aktiva Bersih per Kelas Unit Penyertaan SUCORINVEST DANA PRIORITAS SEHAT pada akhir Hari Bursa diterimanya pembayaran untuk pembelian Unit Penyertaan secara berkala tersebut dengan baik (*in good funds*) oleh Bank Kustodian sesuai Kelas Unit Penyertaan yang dipilih oleh Pemegang Unit Penyertaan. Apabila tanggal diterimanya pembayaran untuk pembelian Unit Penyertaan secara berkala tersebut bukan merupakan Hari Bursa, maka pembelian Unit Penyertaan secara berkala tersebut akan diproses oleh Bank Kustodian berdasarkan Nilai Aktiva Bersih per Kelas Unit Penyertaan SUCORINVEST DANA PRIORITAS SEHAT pada Hari Bursa berikutnya.

Apabila tanggal yang disebutkan di dalam Formulir Pemesanan Pembelian Unit Penyertaan secara berkala yang pertama kali tersebut bukan merupakan Hari Bursa, maka Formulir Pemesanan Pembelian Unit Penyertaan SUCORINVEST DANA PRIORITAS SEHAT secara berkala dianggap telah diterima dengan baik oleh Manajer - Investasi atau Agen Penjual Efek Reksa Dana yang ditunjuk oleh Manajer Investasi (jika ada) pada Hari Bursa berikutnya.

Untuk pemesanan dan pembayaran pembelian Unit Penyertaan yang dilakukan secara elektronik menggunakan sistem elektronik yang disediakan oleh Manajer Investasi atau Agen Penjual Efek Reksa Dana yang ditunjuk oleh Manajer Investasi (jika ada), jika pemesanan dan pembayaran pembelian tersebut

dilakukan pada hari yang bukan merupakan Hari Bursa, maka Nilai Aktiva Bersih yang akan dipergunakan adalah Nilai Aktiva Bersih per Kelas Unit Penyertaan pada Hari Bursa berikutnya.

14.7. SYARAT PEMBAYARAN

Pembayaran Pembelian Unit Penyertaan SUCORINVEST DANA PRIORITAS SEHAT sesuai masing-masing Kelas Unit Penyertaan dilakukan dengan cara pemindahbukuan/transfer dalam mata uang Rupiah dari rekening calon Pemegang Unit Penyertaan ke dalam rekening SUCORINVEST DANA PRIORITAS SEHAT yang berada pada Bank Kustodian sebagai berikut:

Bank	**:**	**Standard Chartered Bank, Cabang Jakarta**
Rekening Atas Nama	**:**	**REKSA DANA CAMPURAN SUCORINVEST DANA PRIORITAS SEHAT Kelas A**
Nomor Rekening	**:**	**306-8186071-2**

Bank	**:**	**Standard Chartered Bank, Cabang Jakarta**
Rekening Atas Nama	**:**	**REKSA DANA CAMPURAN SUCORINVEST DANA PRIORITAS SEHAT Kelas B**
Nomor Rekening	**:**	**306-8186073-9**

Bank	**:**	**Standafsatrd Chartered Bank, Cabang Jakarta**
Rekening Atas Nama	**:**	**REKSA DANA CAMPURAN SUCORINVEST DANA PRIORITAS SEHAT Kelas C**
Nomor Rekening	**:**	**306-8186074-7**

Pembayaran pembelian Unit Penyertaan SUCORINVEST DANA PRIORITAS SEHAT dilakukan dengan pemindahbukuan/transfer dalam mata uang Rupiah dan pembayaran tersebut dilakukan kepada rekening SUCORINVEST DANA PRIORITAS SEHAT sesuai dengan Kelas Unit Penyertaan yang dipilih yang ada di Bank Kustodian.

Apabila diperlukan, untuk mempermudah proses pembelian setiap Kelas Unit Penyertaan SUCORINVEST DANA PRIORITAS SEHAT, maka atas permintaan Manajer Investasi, Bank Kustodian dapat membuka rekening atas nama SUCORINVEST DANA PRIORITAS SEHAT untuk masing-masing Kelas Unit Penyertaan pada bank lain.

Rekening tersebut menjadi tanggung jawab dari dan dikendalikan oleh Bank Kustodian. Rekening tersebut hanya dipergunakan untuk penerimaan dana daripenjualan Unit Penyertaan SUCORINVEST DANA PRIORITAS SEHAT.Pemindahbukuan atau transfer pembayaran pembelian setiap Kelas Unit Penyertaan SUCORINVEST DANA PRIORITAS SEHAT harus ditujukan ke rekening bank atas nama SUCORINVEST DANA PRIORITAS SEHAT masing-masing Kelas Unit Penyertaan yang ditentukan oleh Manajer Investasi.

Semua biaya bank, pemindahbukuan/transfer, jika ada, sehubungan dengan pembayaran tersebut menjadi tanggung jawab Pemegang Unit Penyertaan. Manajer Investasi dan/atau Bank Kustodian berhak untuk menolak pembelian Unit Penyertaan oleh para calon Pemegang Unit Penyertaan baik sebagian atau seluruhnya jika pembayaran dan/atau dokumen pemesanan pembelian Unit Penyertaan tidak diterima secara lengkap dan baik (*in good and in complete application*) sesuai dengan ketentuan yang tercantum dalam Prospektus ini, prospektus dan dalam Formulir Pemesanan Pembelian Unit Penyertaan.

Bagi pembelian Unit Penyertaan yang ditolak seluruhnya atau sebagian, sisanya akan dikembalikan oleh Bank Kustodian atas instruksi Manajer Investasi (tanpa bunga) dengan pemindahbukuan/transfer dalam mata uang Rupiah langsung ke rekening yang terdaftar atas nama Pemegang Unit Penyertaan.

14.8. SUMBER DANA PEMBAYARAN PEMBELIAN UNIT PENYERTAAN

Dana pembelian Unit Penyertaan SUCORINVEST DANA PRIORITAS SEHAT sebagaimana dimaksud pada butir 14.7 di atas hanya dapat berasal dari:

a. calon Pemegang Unit Penyertaan Reksa Dana berbentuk Kontrak Investasi Kolektif;

b. anggota keluarga calon Pemegang Unit Penyertaan Reksa Dana berbentuk Kontrak Investasi Kolektif;
c. perusahaan tempat bekerja dari calon pemegang Unit Penyertaan Reksa Dana berbentuk Kontrak Investasi Kolektif; dan/atau
d. Manajer Investasi, Agen Penjual Efek Reksa Dana dan/atau asosiasi yang terkait dengan Reksa Dana, untuk pemberian hadiah dalam rangka kegiatan pemasaran Unit Penyertaan SUCORINVEST DANA PRIORITAS SEHAT.

Dalam hal pembelian Unit Penyertaan oleh Pemegang Unit Penyertaan menggunakan sumber dana yang berasal dari pihak sebagaimana dimaksud pada huruf b, huruf c, dan huruf d di atas, Manajer Investasi atau Agen Penjual Efek Reksa Dana yang ditunjuk oleh Manajer Investasi (jika ada) wajib memastikan Formulir Pemesanan Pembelian Unit Penyertaan SUCORINVEST DANA PRIORITAS SEHAT wajib disertai dengan lampiran surat pernyataan dan bukti pendukung yang menunjukkan hubungan antara calon Pemegang Unit Penyertaan dengan pihak dimaksud dan disampaikan kepada Manjer Investasi secara langsung atau melalui Agen Penjual Efek Reksa Dana yang ditunjuk oleh Manajer Investasi (jika ada).

14.9. PERSETUJUAN PERMOHONAN PEMBELIAN UNIT PENYERTAAN, SURAT KONFIRMASI TRANSAKSI UNIT PENYERTAAN DAN LAPORAN BULANAN.

Manajer Investasi dan Bank Kustodian berhak menerima atau menolak pemesanan pembelian Unit Penyertaan secara keseluruhan atau sebagian. Bagi pemesanan pembelian Unit Penyertaan yang ditolak seluruhnya atau sebagian, dana pembelian atau sisanya akan dikembalikan oleh Manajer Investasi atas nama calon Pemegang Unit Penyertaan tanpa bunga dengan pemindahbukuan/transfer dalam mata uang Rupiah ke rekening yang terdaftar atas nama calon Pemegang Unit Penyertaan.

Bank Kustodian akan menyediakan bagi Pemegang Unit Penyertaan melalui fasilitas yang disediakan oleh penyedia jasa Sistem Pengelolaan Investasi Terpadu- (S-INVEST). Surat Konfirmasi Transaksi per Kelas Unit Penyertaan sebagai konfirmasi pelaksanaan atas pembelian Kelas Unit Penyertaan oleh calon Pemegang Unit Penyertaan atau Pemegang Unit Penyertaan yang antara lain menyatakan jumlah Unit Penyertaan yang dibeli serta Nilai Aktiva Bersih setiap Kelas Unit Penyertaan pada saat Unit Penyertaan dibeli. Surat konfirmasi atas pelaksanaan pembelian Unit Penyertaan akan tersedia selambat-lambatnya 7 (tujuh) Hari Bursa setelah Unit Penyertaan dari Kelas Unit Penyertaan SUCORINVEST DANA PRIORITAS SEHAT yang dipilih Pemegang Unit Penyertaan, Formulir Pemesanan Pembelian Unit Penyertaan dari calon Pemegang Unit Penyertaan atau Pemegang Unit Penyertaan telah lengkap dan diterimadengan baik (in complete application) oleh Manajer Investasi atau Agen Penjual Efek Reksa Dana yang ditunjuk oleh Manajer Investasi (jika ada) dan seluruh pembayaran telah diterima dengan baik (in good fund) oleh Bank Kustodian sesuai dengan Kelas Unit Penyertaan yang dipilih.

Dalam hal Pemegang Unit Penyertaan meminta Surat Konfirmasi Transaksi Unit Penyertaan secara tercetak, Surat Konfirmasi Transaksi Unit Penyertaan akan diproses sesuai dengan SEOJK tentang Tata Cara Penyampaian Surat atau Bukti Konfirmasi dan Laporan Berkala Reksa Dana secara Elektronik melalui Sistem Pengelolaan Investasi Terpadu, dengan tidak memberikan biaya tambahan bagi SUCORINVEST DANA PRIORITAS SEHAT.

Disamping Surat Konfirmasi Transaksi Unit Penyertaan, Pemegang Unit Penyertaan akan mendapatkan Laporan Bulanan.

Surat Konfirmasi Transaksi Unit Penyertaan merupakan Bukti Kepemilikan Unit Penyertaan SUCORINVEST DANA PRIORITAS SEHAT. Manajer Investasi tidak akan menerbitkan sertifikat sebagai bukti kepemilikan Unit Penyertaan SUCORINVEST DANA PRIORITAS SEHAT.

BAB XV

PERSYARATAN DAN TATA CARA PENJUALAN KEMBALI UNIT PENYERTAAN

15.1. PENJUALAN KEMBALI UNIT PENYERTAAN

Pemegang Unit Penyertaan dapat menjual kembali sebagian atau seluruh investasinya dalam setiap Kelas Unit Penyertaan SUCORINVEST DANA PRIORITAS SEHAT yang dimilikinya dan Manajer Investasi wajib melakukan pembelian kembali Unit Penyertaan tersebut pada setiap Hari Bursa, kecuali terdapat kondisi yang telah disebutkan dalam Prospektus ini.

15.2. PROSEDUR PENJUALAN KEMBALI UNIT PENYERTAAN

Penjualan kembali oleh Pemegang Unit Penyertaan dilakukan dengan mengisi secara lengkap dan menandatangani Formulir Penjualan Kembali Unit Penyertaan SUCORINVEST DANA PRIORITAS SEHAT sesuai masing-masing Kelas Unit Penyertaan yang diterbitkan oleh Manajer Investasi *(in complete application)* yang dilengkapi dengan fotokopi bukti identitas diri Pemegang Unit Penyertaan yang sesuai dengan bukti identitas diri pada saat pembelian Unit Penyertaan SUCORINVEST DANA PRIORITAS SEHAT termasuk mencantumkan Kelas Unit Penyertaan yang akan dijual kembali yang ditujukan kepada Manajer Investasi yang dapat disampaikan secara langsung atau melalui Agen Penjual Efek Reksa Dana yang ditunjuk oleh Manajer Investasi (jika ada).

Dalam hal Manajer Investasi atau Agen Penjual Efek Reksa Dana yang ditunjuk oleh Manajer Investasi (jika ada) di bawah koordinasi Manajer Investasi menyediakan sistem elektronik, Pemegang Unit Penyertaan dapat menyampaikan aplikasi penjualan kembali Unit Penyertaan berbentuk formulir elektronik dengan menggunakan sistem elektronik tersebut di atas. Manajer Investasi wajib memastikan kesiapan sistem elektronik yang disediakan oleh Manajer Investasi atau Agen Penjual Efek Reksa Dana yang ditunjuk oleh Manajer Investasi (jika ada) untuk penjualan kembali Unit Penyertaan dan memastikan bahwa sistem elektronik tersebut telah sesuai dengan peraturan ketentuan hukum di bidang informasi dan transaksi elektronik yang berlaku, yang antara lain memberikan informasi dan bukti transaksi yang sah, dokumen elektronik yang dapat dicetak apabila diminta oleh Pemegang Unit Penyertaan dan/atau OJK, dan melindungi kepentingan Pemegang Unit Penyertaan yang beritikad baik serta memastikan Pemegang Unit Penyertaan telah melakukan pendaftaran sistem elektronik yang disediakan oleh Manajer Investasi atau Agen Penjual Efek Reksa Dana yang ditunjuk oleh Manajer Investasi (jika ada).

Manajer Investasi bertanggung jawab atas penyelenggaraan Formulir Penjualan Kembali Unit Penyertaan dengan sistem elektronik.

Penjualan kembali Unit Penyertaan SUCORINVEST DANA PRIORITAS SEHAT harus dilakukan dengan syarat dan ketentuan yang tercantum dalam Kontrak Investasi Kolektif SUCORINVEST DANA PRIORITAS SEHAT, Prospektus dan juga tercantum didalam Formulir Penjualan Kembali Unit Penyertaan SUCORINVEST DANA PRIORITAS SEHAT.

Penjualan kembali Unit Penyertaan yang dilakukan tidak sesuai atau menyimpang dari persyaratan dan ketentuan yang telah disebutkan diatas tidak akan diproses oleh Manajer Investasi.

15.3. BATAS MINIMUM PENJUALAN KEMBALI UNIT PENYERTAAN DAN KETENTUAN SALDO MINIMUM KEPEMILIKAN UNIT PENYERTAAN

Manajer Investasi tidak menetapkan batas minimum penjualan kembali Unit Penyertaan SUCORINVEST DANA PRIORITAS SEHAT untuk setiap transaksi.

Saldo minimum kepemilikan Unit Penyertaan yang harus dipertahankan oleh Pemegang Unit Penyertaan ditentukan berdasarkan Kelas Unit Penyertaan sebagai berikut:

a. Manajer Investasi menetapkan saldo minimum kepemilikan Unit Penyertaan SUCORINVEST DANA PRIORITAS SEHAT Kelas A yang harus dipertahankan oleh Pemegang Unit Penyertaan pada tanggal dilakukannya penjualan kembali Unit Penyertaan oleh Pemegang Unit Penyertaan sebesar Rp 10.000.000.000,- (sepuluh miliar Rupiah);
b. Manajer Investasi menetapkan saldo minimum kepemilikan Unit Penyertaan SUCORINVEST DANA PRIORITAS SEHAT Kelas B yang harus dipertahankan oleh Pemegang Unit Penyertaan

pada tanggal dilakukannya penjualan kembali Unit Penyertaan oleh Pemegang Unit Penyertaan sebesar Rp 10.000.000,- (sepuluh juta Rupiah); dan

c. Manajer Investasi tidak menetapkan saldo minimum kepemilikan Unit Penyertaan SUCORINVEST DANA PRIORITAS SEHAT Kelas C.

Apabila penjualan kembali Unit Penyertaan suatu Kelas Unit Penyertaan dilakukan melalui Agen Penjual Efek Reksa Dana yang ditunjuk oleh Manajer Investasi (jika ada) dengan pemberitahuan tertulis sebelumnya kepada Manajer Investasi maka Agen Penjual Efek Reksa Dana yang ditunjuk oleh Manajer Investasi (jika ada), dapat menetapkan batas minimum penjualan kembali Unit Penyertaan dan saldo minimum kepemilikan Unit Penyertaan yang lebih tinggi dari ketentuan saldo minimum kepemilikan Unit Penyertaan SUCORINVEST DANA PRIORITAS SEHAT Kelas A dan SUCORINVEST DANA PRIORITAS SEHAT Kelas B tersebut di atas dan dapat menentukan saldo minimum kepemilikan Unit Penyertaan yang harus dipertahankan pada tanggal dilakukannya penjualan kembali Unit Penyertaan SUCORINVEST DANA PRIORITAS SEHAT Kelas C.

15.4. BATAS MAKSIMUM PENJUALAN KEMBALI UNIT PENYERTAAN

Manajer Investasi berhak membatasi jumlah permohonan penjualan kembali Unit Penyertaan SUCORINVEST DANA PRIORITAS SEHAT dalam 1 (satu) Hari Bursa sampai dengan 20% (dua puluh persen) dari total Nilai Aktiva Bersih SUCORINVEST DANA PRIORITAS SEHAT pada Hari Bursa diterimanya permohonan penjualan kembali Unit Penyertaan. Manajer Investasi dapat menggunakan total Nilai Aktiva Bersih pada 1 (satu) Hari Bursa sebelum Hari Bursa diterimanya permohonan penjualan kembali Unit Penyertaan sebagai perkiraan penghitungan batas maksimum pembelian kembali Unit Penyertaan pada Hari Bursa diterimanya permohonan penjualan kembali Unit Penyertaan.

Dalam hal Manajer Investasi menerima atau menyimpan permohonan penjualan kembali Unit Penyertaan dalam 1 (satu) Hari Bursa lebih dari 20% (dua puluh persen) dari total Nilai Aktiva Bersih SUCORINVEST DANA PRIORITAS SEHAT yang diterbitkan pada Hari Bursa diterimanya permohonan penjualan kembali Unit Penyertaan dan Manajer Investasi bermaksud menggunakan haknya untuk membatasi jumlah permohonan penjualan kembali Unit Penyertaan, maka kelebihan permohonan penjualan kembali Unit Penyertaan tersebut oleh Bank Kustodian atas instruksi tertulis Manajer Investasi akan dapat diproses dan dibukukan serta dianggap sebagai permohonan penjualan kembali Unit Penyertaan pada Hari Bursa berikutnya yang ditentukan berdasarkan urutan permohonan (first come first served) di Manajer Investasi setelah Manajer Investasi atau Agen Penjual Efek Reksa Dana yang ditunjuk oleh Manajer Investasi (jika ada) memberitahukan keadaan tersebut kepada Pemegang Unit Penyertaan yang permohonan penjualan kembali Unit Penyertaannya tidak dapat diproses pada Hari Bursa diterimanya permohonan penjualan kembali Unit Penyertaan tersebut.

Batas maksimum penjualan kembali Unit Penyertaan dari Pemegang Unit Penyertaan berlaku akumulatif terhadap permohonan pengalihan investasi dari Pemegang Unit Penyertaan (jumlah total permohonan penjualan kembali Unit Penyertaan dan pengalihan investasi dari Pemegang Unit Penyertaan).

15.5. HARGA PENJUALAN KEMBALI UNIT PENYERTAAN

Harga penjualan kembali setiap Unit Penyertaan SUCORINVEST DANA PRIORITAS SEHAT sesuai masing-masing Kelas Unit Penyertaan adalah berdasarkan pada Nilai Aktiva Bersih per Kelas Unit Penyertaan pada Hari Bursa yang bersangkutan.

15.6. PEMROSESAN PENJUALAN KEMBALI UNIT PENYERTAAN

Formulir Penjualan Kembali Unit Penyertaan SUCORINVEST DANA PRIORITAS SEHAT yang telah lengkap, termasuk mencantumkan Kelas Unit Penyertaan yang akan dijual kembali, sesuai dengan syarat dan ketentuan yang tercantum dalam Kontrak, Prospektus dan Formulir Penjualan Kembali Unit Penyertaan SUCORINVEST DANA PRIORITAS SEHAT, yang diterima secara lengkap oleh Manajer Investasi atau Agen Penjual Efek Reksa Dana yang ditunjuk oleh Manajer Investasi (jika ada) sampai dengan pukul 13.00 WIB (tiga belas Waktu Indonesia Barat), akan diproses oleh Bank Kustodian berdasarkan Nilai Aktiva Bersih per Kelas Unit Penyertaan SUCORINVEST DANA PRIORITAS SEHAT pada akhir Hari Bursa tersebut.

Formulir Penjualan Kembali Unit Penyertaan SUCORINVEST DANA PRIORITAS SEHAT yang telah lengkap, termasukmencantumkan Kelas Unit Penyertaan yang akan dijual kembali, sesuai dengan syarat dan ketentuan yang tercantum dalam Kontrak SUCORINVEST DANA PRIORITAS SEHAT, Prospektus dan Formulir Penjualan Kembali Unit Penyertaan Unit Penyertaan SUCORINVEST DANA PRIORITAS SEHAT, yang diterima secara lengkap oleh ManajerInvestasi atau Agen Penjual Efek Reksa Dana yang ditunjuk

oleh Manajer Investasi (jika ada) setelah pukul 13.00 WIB (tiga belas Waktu Indonesia Barat), akan diproses oleh Bank Kustodian berdasarkan Nilai Aktiva Bersih per Kelas UnitPenyertaan SUCORINVEST DANA PRIORITAS SEHAT pada akhir Hari Bursa berikutnya. Untuk penjualan kembali Unit Penyertaan yang dilakukan secara elektronik menggunakan sistem elektronik yang disediakan oleh Manajer Investasi atau Agen Penjual Efek Reksa Dana yang ditunjuk oleh Manajer Investasi (jika ada), jika penjualan kembali Unit Penyertaan tersebut dilakukan pada hari yang bukan merupakan Hari Bursa, maka Nilai Aktiva Bersih yang akan dipergunakan adalah Nilai Aktiva Bersih per Kelas Unit Penyertaan pada Hari Bursa berikutnya.

15.7. PEMBAYARAN PENJUALAN KEMBALI UNIT PENYERTAAN

Pembayaran dana hasil penjualan kembali Unit Penyertaan akan dilakukan dalam bentuk pemindahbukuan/transfer dalam mata uang Rupiah ke rekening yang terdaftar atas nama Pemegang Unit Penyertaan. Biaya pemindahbukuan/transfer, jika ada, merupakan beban dari Pemegang Unit Penyertaan. Pembayaran dana hasil penjualan kembali Unit Penyertaan SUCORINVEST DANA PRIORITAS SEHAT dilakukan sesegera mungkin, paling lambat 7 (tujuh) Hari Bursa sejak Formulir Penjualan Kembali Unit Penyertaan SUCORINVEST DANA PRIORITAS SEHAT, yang telah lengkap sesuai dengan syarat dan ketentuan yang tercantum dalam Kontrak Investasi Kolektif SUCORINVEST DANA PRIORITAS SEHAT, Prospektus dan Formulir Penjualan Kembali Unit Penyertaan SUCORINVEST DANA PRIORITAS SEHAT, diterima dengan baik oleh Manajer Investasi atau Agen Penjual Efek Reksa Dana yang ditunjuk oleh Manajer Investasi (jika ada).

Dalam hal likuiditas aset dalam portofolio investasi SUCORINVEST DANA PRIORITAS SEHAT memenuhi kondisi sebagaimana dimaksud dalam Pasal 24A POJK Tentang Reksa Dana Berbentuk Kontrak Investasi Kolektif, dalam melaksanakan pembelian kembali Unit Penyertaan, Manajer Investasi dapat melakukan pembelian kembali Unit Penyertaan dengan mekanisme serah aset sepanjang memperoleh persetujuan dari Pemegang Unit Penyertaan sesuai dengan ketentuan peraturan perundang-undangan yang berlaku termasuk namun tidak terbatas pada POJK Tentang Reksa Dana Berbentuk Kontrak Investasi Kolektif.

15.8. SURAT KONFIRMASI TRANSAKSI UNIT PENYERTAAN

Bank Kustodian akan menyediakan bagi Pemegang Unit Penyertaan melalui fasilitas yang disediakan oleh penyedia jasa Sistem Pengelolaan Investasi Terpadu (S-INVEST), Surat Konfirmasi Transaksi Unit Penyertaan per Kelas Unit Penyertaan sebagai konfirmasi atas pelaksanaan perintah pembelian kembali Unit Penyertaan yang antara lain menyatakan jumlah Unit Penyertaan yang dibeli kembali serta Nilai Aktiva Bersih setiap Kelas Unit Penyertaan pada saat Unit Penyertaan dibeli kembali. Surat konfirmasi atas pelaksanaan pembelian kembali Unit Penyertaan akan tersedia selambat-lambatnya 7 (tujuh) Hari Bursa setelah Formulir Penjualan Kembali Unit Penyertaan dari Pemegang Unit Penyertaan telah lengkap dan diterima dengan baik (*in complete application*) oleh Manajer Investasi atau Agen Penjual Efek Reksa Dana yang ditunjuk oleh Manajer Investasi (jika ada).
Dalam hal Pemegang Unit Penyertaan meminta Surat Konfirmasi Transaksi Unit Penyertaan secara tercetak, Surat Konfirmasi Transaksi Unit Penyertaan akan diproses sesuai dengan SEOJK tentang Tata Cara Penyampaian Surat atau Bukti Konfirmasi dan Laporan Berkala Reksa Dana secara Elektronik melalui Sistem Pengelolaan Investasi Terpadu, dengan tidak memberikan biaya tambahan bagi SUCORINVEST DANA PRIORITAS SEHAT.

15.9. PENOLAKAN PENJUALAN KEMBALI UNIT PENYERTAAN

Setelah memberitahukan secara tertulis kepada OJK dengan tembusan kepada Bank Kustodian, Manajer Investasi dapat menolak pembelian kembali Unit Penyertaan SUCORINVEST DANA PRIORITAS SEHAT atau menginstruksikan Agen Penjual Efek Reksa Dana yang ditunjuk oleh Manajer Investasi (jika ada) untuk melakukan penolakan pembelian kembali Unit Penyertaan SUCORINVEST DANA PRIORITAS SEHAT, apabila terjadi hal-hal sebagai berikut :

(i) Bursa Efek dimana sebagian besar portofolio SUCORINVEST DANA PRIORITAS SEHAT diperdagangkan ditutup; atau

(ii) Perdagangan efek atas sebagian besar portofolio efek SUCORINVEST DANA PRIORITAS SEHAT dibursa efek dihentikan; atau

(iii) Keadaan darurat sebagaimana dimaksud dalam pasal 5 huruf c angka 9 Undang-Undang Pasar Modal beserta Peraturan Pelaksanaannya.

Manajer Investasi wajib memberitahukan secara tertulis hal tersebut di atas kepada Pemegang Unit Penyertaan paling lambat 1 (satu) Hari Kerja setelah tanggal instruksi penjualan kembali dari Pemegang Unit Penyertaan diterima oleh Manajer Investasi.

Selama periode penolakan pembelian kembali dan/atau pelunasan Unit Penyertaan dimaksud, Bank Kustodian dilarang mengeluarkan Unit Penyertaan baru dan Manajer Investasi dilarang melakukan penjualan Unit Penyertaan baru.

BAB XVI

PERSYARATAN DAN TATA CARA PENGALIHAN INVESTASI

16.1. PENGALIHAN INVESTASI

Pemegang Unit Penyertaan dapat mengalihkan sebagian atau seluruh investasinya dalam setiap Kelas Unit Penyertaan SUCORINVEST DANA PRIORITAS SEHAT ke Kelas Unit Penyertaan SUCORINVEST DANA PRIORITAS SEHAT lainnya atau Reksa Dana lainnya sesuai Kelas Unit Penyertaan (jika ada) yang memiliki fasilitas pengalihan investasi yang dikelola oleh Manajer Investasi, demikian juga sebaliknya, sesuai dengan syarat dan ketentuan yang tercantum dalam Kontrak Investasi Kolektif SUCORINVEST DANA PRIORITAS SEHAT, Prospektus dan dalam Formulir Pengalihan Investasi Reksa Dana yang bersangkutan.

16.2. PROSEDUR PENGALIHAN INVESTASI

Pengalihan investasi dilakukan dengan mengisi secara lengkap, termasuk mencantumkan Kelas Unit Penyertaan yang akan dialihkan, menandatangani dan menyampaikan Formulir Pengalihan Investasi kepada Manajer Investasi atau melalui Agen Penjual Efek Reksa Dana yang ditunjuk oleh Manajer Investasi (jika ada).

Dalam hal Manajer Investasi atau Agen Penjual Efek Reksa Dana yang ditunjuk oleh Manajer Investasi (jika ada) di bawah koordinasi Manajer Investasi menyediakan sistem elektronik, Pemegang Unit Penyertaan dapat menyampaikan aplikasi pengalihan investasi berbentuk formulir elektronik dengan menggunakan sistem elektronik tersebut di atas. Manajer Investasi wajib memastikan kesiapan sistem elektronik yang disediakan oleh Manajer Investasi atau Agen Penjual Efek Reksa Dana yang ditunjuk oleh Manajer Investasi (jika ada) untuk pengalihan investasi dan memastikan bahwa sistem tersebut telah sesuai dengan peraturan ketentuan hukum di bidang informasi dan transaksi elektronik yang berlaku, yang antara lain memberikan informasi dan bukti transaksi yang sah, dokumen elektronik yang dapat dicetak apabila diminta oleh Pemegang Unit Penyertaan dan/atau OJK, dan melindungi kepentingan Pemegang Unit Penyertaan yang beritikad baik serta memastikan Pemegang Unit Penyertaan telah melakukan pendaftaran sistem elektronik yang disediakan oleh Manajer Investasi atau Agen Penjual Efek Reksa Dana yang ditunjuk oleh Manajer Investasi (jika ada).

Manajer Investasi bertanggung jawab atas penyelenggaraan Formulir Pengalihan Investasi dengan sistem elektronik.

Pengalihan investasi tersebut harus dilakukan sesuai dengan syarat dan ketentuan yang tercantum dalam Kontrak Investasi Kolektif SUCORINVEST DANA PRIORITAS SEHAT, Prospektus dan dalam Formulir Pengalihan Investasi Reksa Dana yang bersangkutan. Pengalihan investasi oleh Pemegang Unit Penyertaan yang dilakukan menyimpang dari ketentuan-ketentuan dan persyaratan-persyaratan dalam Reksa Dana yang bersangkutan akan ditolak dan tidak diproses.

16.3. PEMROSESAN PENGALIHAN INVESTASI

Pengalihan investasi diproses oleh Manajer Investasi dengan melakukan pembelian kembali Unit Penyertaan Reksa Dana yang bersangkutan sesuai Kelas Unit Penyertaan yang dimiliki oleh Pemegang Unit Penyertaan dan melakukan penjualan Unit Penyertaan dari Kelas Unit Penyertaan lain Reksa Dana yang bersangkutan atau Reksa Dana lainnya, termasuk Kelas Unit Penyertaan dari Reksa Dana tersebut, jika ada, yang diinginkan oleh Pemegang Unit Penyertaan pada waktu yang bersamaan dengan menggunakan Nilai Aktiva Bersih per Kelas Unit Penyertaan (jika ada) atau per Unit Penyertaan dari Reksa Dana lain tersebut sesuai dengan saat diterimanya perintah pengalihan secara lengkap.

Formulir Pengalihan Investasi yang telah lengkap, termasuk Kelas Unit Penyertaan dari Reksa Dana tersebut, jika ada, dan diterima dengan baik oleh Manajer Investasi atau Agen Penjual Efek Reksa Dana yang ditunjuk oleh Manajer Investasi (jika ada) sampai dengan pukul 13.00 WIB (tiga belas Waktu Indonesia Barat), akan diproses oleh Bank Kustodian berdasarkan Nilai Aktiva Bersih per Kelas Unit Penyertaan (jika ada) atau per Unit Penyertaan dari Reksa Dana lain tersebut pada akhir Hari Bursa tersebut.

Formulir Pengalihan Investasi yang telah lengkap, termasuk Kelas Unit Penyertaan dari Reksa Dana tersebut, jika ada, dan diterima dengan baik oleh Manajer Investasi atau Agen Penjual Efek Reksa Dana yang ditunjuk oleh Manajer Investasi (jika ada) setelah pukul 13.00 WIB (tiga belas Waktu Indonesia

Barat), akan diproses oleh Bank Kustodian berdasarkan Nilai Aktiva Bersih per Kelas Unit Penyertaan (jika ada) atau per Unit Penyertaan dari Reksa Dana lain tersebut pada akhir Hari Bursa berikutnya.

Diterima atau tidaknya permohonan pengalihan investasi sangat tergantung dari ada atau tidaknya Kelas Unit Penyertaan dan/atau Unit Penyertaan dan terpenuhinya ketentuan batas minimum penjualan Kelas Unit Penyertaan dan/atau Unit Penyertaan Reksa Dana yang dituju.

Dana investasi Pemegang Unit Penyertaan yang permohonan pengalihan investasinya telah diterima oleh Manajer Investasi atau Agen Penjual Efek Reksa Dana yang ditunjuk oleh Manajer Investasi (jika ada) akan dipindahbukukan oleh Bank Kustodian ke dalam rekening Reksa Dana yang dituju, sesegera mungkin paling lambat 4 (empat) Hari Bursa terhitung sejak Formulir Pengalihan Investasi telah lengkap dan diterima dengan baik oleh Manajer Investasi atau Agen Penjual Efek Reksa Dana yang ditunjuk oleh Manajer Investasi (jika ada).

Untuk pengalihan investasi yang dilakukan secara elektronik menggunakan sistem elektronik yang disediakan oleh Manajer Investasi atau Agen Penjual Efek Reksa Dana yang ditunjuk oleh Manajer Investasi (jika ada), jika pengalihan investasi tersebut dilakukan pada hari yang bukan merupakan Hari Bursa, maka Nilai Aktiva Bersih yang akan dipergunakan adalah Nilai Aktiva Bersih pada Hari Bursa berikutnya.

16.4. BATAS MINIMUM PENGALIHAN INVESTASI DAN SALDO MINIMUM KEPEMILIKAN UNIT PENYERTAAN

Manajer Investasi tidak menetapkan batas minimum pengalihan investasi SUCORINVEST DANA PRIORITAS SEHAT untuk setiap transaksi.

Saldo minimum kepemilikan Unit Penyertaan yang harus dipertahankan oleh Pemegang Unit Penyertaan ditentukan berdasarkan Kelas Unit Penyertaan sebagai berikut:

a. Manajer Investasi menetapkan saldo minimum kepemilikan Unit Penyertaan SUCORINVEST DANA PRIORITAS SEHAT Kelas A yang harus dipertahankan oleh Pemegang Unit Penyertaan pada tanggal dilakukannya pengalihan investasi oleh Pemegang Unit Penyertaan sebesar Rp 10.000.000.000,- (sepuluh miliar Rupiah);
b. Manajer Investasi menetapkan saldo minimum kepemilikan Unit Penyertaan SUCORINVEST DANA PRIORITAS SEHAT Kelas B yang harus dipertahankan oleh Pemegang Unit Penyertaan pada tanggal dilakukannya pengalihan investasi oleh Pemegang Unit Penyertaan sebesar Rp 10.000.000,- (sepuluh juta Rupiah); dan
c. Manajer Investasi tidak menetapkan saldo minimum kepemilikan Unit Penyertaan SUCORINVEST DANA PRIORITAS SEHAT Kelas C.

Apabila pengalihan investasi suatu Kelas Unit Penyertaan dilakukan melalui Agen Penjual Efek Reksa Dana yang ditunjuk oleh Manajer Investasi (jika ada) dengan pemberitahuan tertulis sebelumnya kepada Manajer Investasi maka Agen Penjual Efek Reksa Dana yang ditunjuk oleh Manajer Investasi (jika ada), dapat menetapkan batas minimum pengalihan investasi dan saldo minimum kepemilikan Unit Penyertaan yang lebih tinggi dari ketentuan saldo minimum kepemilikan Unit Penyertaan SUCORINVEST DANA PRIORITAS SEHAT Kelas A dan SUCORINVEST DANA PRIORITAS SEHAT Kelas B tersebut di atas dan dapat menentukan saldo minimum kepemilikan Unit Penyertaan yang harus dipertahankan pada tanggal dilakukannya pengalihan investasi SUCORINVEST DANA PRIORITAS SEHAT Kelas C.

16.5. BATAS MAKSIMUM PENGALIHAN INVESTASI

Manajer Investasi berhak membatasi jumlah pengalihan investasi dari Unit Penyertaan SUCORINVEST DANA PRIORITAS SEHAT ke Unit Penyertaan Reksa Dana lainnya dalam 1 (satu) Hari Bursa sampai dengan 20% (dua puluh persen) dari total Nilai Aktiva Bersih SUCORINVEST DANA PRIORITAS SEHAT pada Hari Bursa diterimanya permohonan pengalihan investasi. Manajer Investasi dapat menggunakan total Nilai Aktiva Bersih pada 1 (satu) Hari Bursa sebelum Hari Bursa diterimanya permohonan pengalihan investasi sebagai perkiraan penghitungan batas maksimum pengalihan investasi pada Hari Bursa pengalihan investasi.

Dalam hal Manajer Investasi menerima atau menyimpan permohonan pengalihan investasi dari Pemegang Unit Penyertaan dalam 1 (satu) Hari Bursa lebih dari 20% (dua puluh persen) dari total Nilai Aktiva Bersih SUCORINVEST DANA PRIORITAS SEHAT pada Hari Bursa diterimanya permohonan pengalihan investasi dan Manajer Investasi bermaksud menggunakan haknya untuk membatasi jumlah

pengalihan investasi, maka kelebihan permohonan pengalihan investasi tersebut oleh Bank Kustodian atas instruksi tertulis Manajer Investasi dapat diproses dan dibukukan serta dianggap sebagai permohonan pengalihan investasi pada Hari Bursa berikutnya yang ditentukan berdasarkan urutan permohonan (*first come first served*) di Manajer Investasi setelah Manajer Investasi atau Agen Penjual Efek Reksa Dana yang ditunjuk oleh Manajer Investasi (jika ada) memberitahukan keadaan tersebut kepada Pemegang Unit Penyertaan yang permohonan pengalihan investasinya tidak dapat diproses pada Hari Bursa diterimanya permohonan pengalihan investasi tersebut.

Batas maksimum pengalihan investasi dari Pemegang Unit Penyertaan di atas berlaku akumulatif terhadap permohonan penjualan kembali Unit Penyertaan dari Pemegang Unit Penyertaan (jumlah total permohonan pengalihan investasi dan penjualan kembali Unit Penyertaan dari Pemegang Unit Penyertaan).

16.6. SURAT KONFIRMASI TRANSAKSI UNIT PENYERTAAN

Bank Kustodian akan menyediakan bagi Pemegang Unit Penyertaan melalui fasilitas yang disediakan oleh penyedia jasa Sistem Pengelolaan Investasi Terpadu- (S-INVEST), Surat Konfirmasi Transaksi Unit Penyertaan per Kelas Unit Penyertaan sebagai konfirmasi atas pelaksanaan perintah pengalihan investasi yang antara lain menyatakan jumlah Unit Penyertaan yang dialihkan serta Nilai Aktiva Bersih setiap Kelas Unit Penyertaan pada saat Unit Penyertaan dialihkan. Surat Konfirmasi Transaksi Unit Penyertaan pakan tersedia selambat-lambatnya 7 (tujuh) Hari Bursa setelah Formulir Pengalihan Investasi dari Pemegang Unit Penyertaantelah lengkap dan diterima dengan baik (*in complete application*) oleh Manajer Investasi atau Agen Penjual Efek Reksa Dana yang ditunjuk oleh Manajer Investasi (jika ada).

Dalam hal Pemegang Unit Penyertaan meminta Surat Konfirmasi Transaksi Unit Penyertaan secara tercetak, Surat Konfirmasi Transaksi Unit Penyertaan akan diproses sesuai dengan SEOJK tentang Tata Cara Penyampaian Surat atau Bukti Konfirmasi dan Laporan Berkala Reksa Dana secara Elektronik melalui Sistem Pengelolaan Investasi Terpadu, dengan tidak memberikan biaya tambahan bagi SUCORINVEST DANA PRIORITAS SEHAT.

BAB XVII

PENGALIHAN KEPEMILIKAN UNIT PENYERTAAN

17.1. PENGALIHAN KEPEMILIKAN UNIT PENYERTAAN

Kepemilikan Unit Penyertaan SUCORINVEST DANA PRIORITAS SEHAT hanya dapat beralih atau dialihkan oleh pemegang Unit Penyertaan kepada Pihak lain tanpa melalui mekanisme penjualan, pembelian kembali atau pelunasan dalam rangka:

a. Pewarisan; atau
b. Hibah.

17.2. PROSEDUR PENGALIHAN KEPEMILIKAN UNIT PENYERTAAN

Pengalihan kepemilikan Unit Penyertaan SUCORINVEST DANA PRIORITAS SEHAT wajib diberitahukan oleh ahli waris, pemberi hibah, atau penerima hibah kepada Manajer Investasi atau Agen Penjual Efek Reksa Dana yang ditunjuk oleh Manajer Investasi (jika ada) dengan bukti pendukung sesuai dengan peraturan perundang-undangan untuk selanjutnya diadministrasikan di Bank Kustodian.

Pengalihan kepemilikan Unit Penyertaan SUCORINVEST DANA PRIORITAS SEHAT sebagaimana dimaksud pada butir 17.1 di atas harus dilakukan sesuai dengan peraturan perundang-undangan yang berlaku dalam bidang pewarisan dan/atau hibah.

Manajer Investasi pengelola SUCORINVEST DANA PRIORITAS SEHAT atau Agen Penjual Efek Reksa Dana yang ditunjuk oleh Manajer Investasi (jika ada) wajib menerapkan Program APU, PPT dan PPPSPM di Sektor Jasa Keuangan terhadap pihak yang menerima pengalihan kepemilikan Unit Penyertaan dalam rangka pewarisan dan/atau hibah sebagaimana dimaksud pada butir 17.1 di atas.

BAB XVIII

SKEMA PEMBELIAN UNIT PENYERTAAN,PENJUALAN KEMBALI UNIT PENYERTAAN DAN PENGALIHAN INVESTASI SUCORINVEST DANA PRIORITAS SEHAT

18.1 SKEMA PEMBELIAN UNIT PENYERTAAN

a. Tanpa melalui Agen Penjual Efek Reksa Dana (APERD)

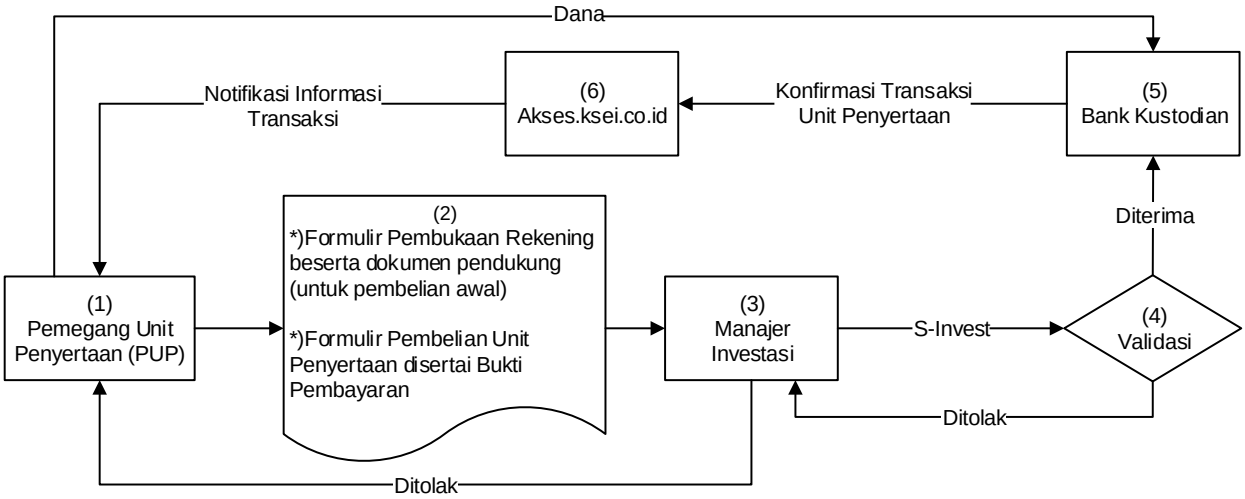

b. Melalui Agen Penjual Efek Reksa Dana (APERD) (jika ada)

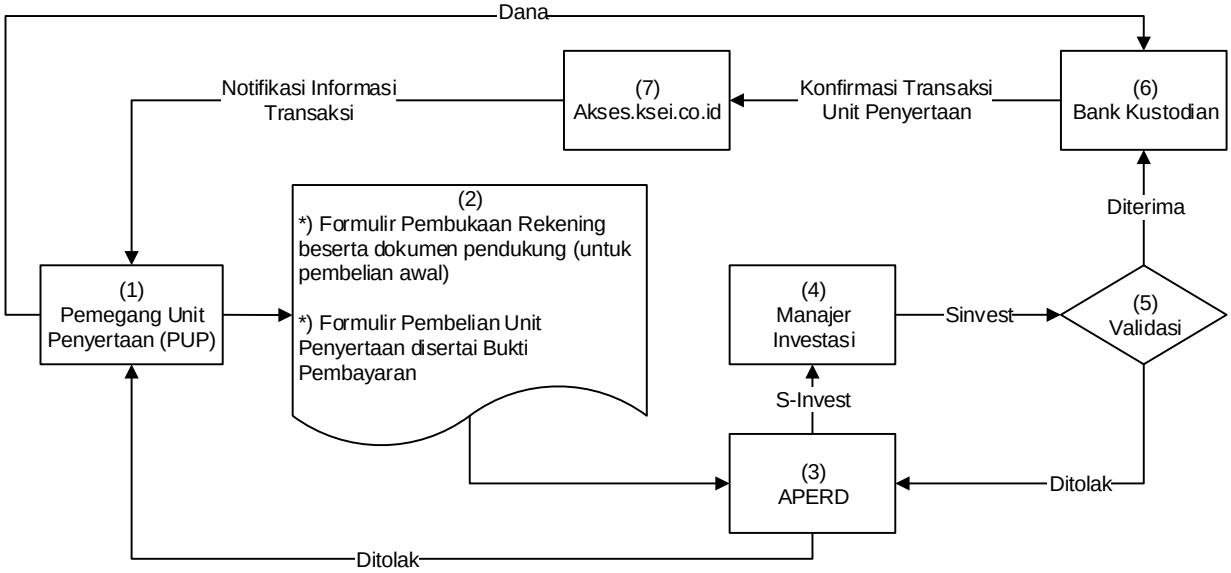

*) Dalam hal Manajer Investasi atau Agen Penjual Efek Reksa Dana yang ditunjuk oleh Manajer Investasi (jika ada) di bawah koordinasi Manajer Investasi menyediakan sistem elektronik, Pemegang Unit Penyertaan dapat menggunakan aplikasi pemesanan pembelian Unit Penyertaan berbentuk formulir elektronik yang disertai dengan bukti pembayaran dengan menggunakan sistem elektronik yang disediakan oleh Manajer Investasi atau Agen Penjual Efek Reksa Dana yang ditunjuk oleh Manajer Investasi (jika ada).

18.2 SKEMA PENJUALAN KEMBALI UNIT PENYERTAAN

a. Tanpa melalui Agen Penjual Efek Reksa Dana (APERD)

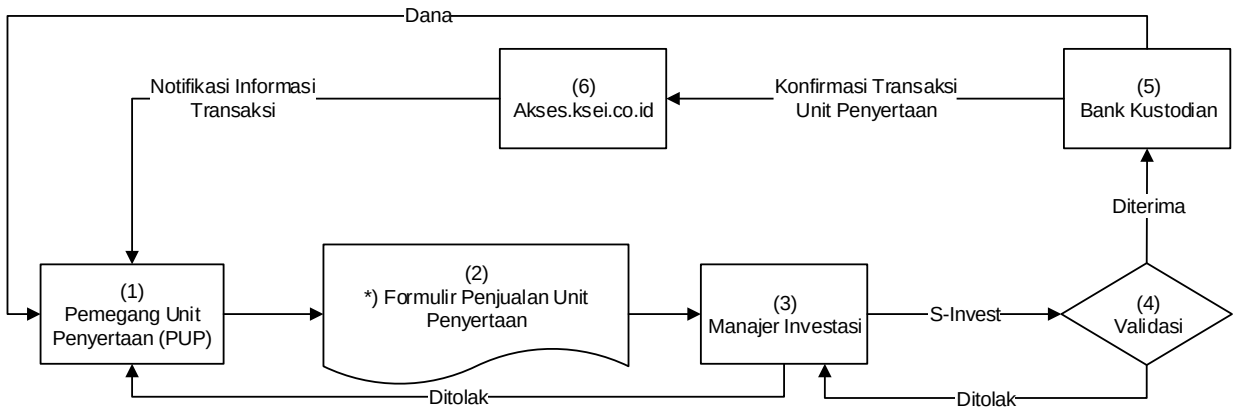

b. Melalui Agen Penjual Efek Reksa Dana (APERD) (jika ada)

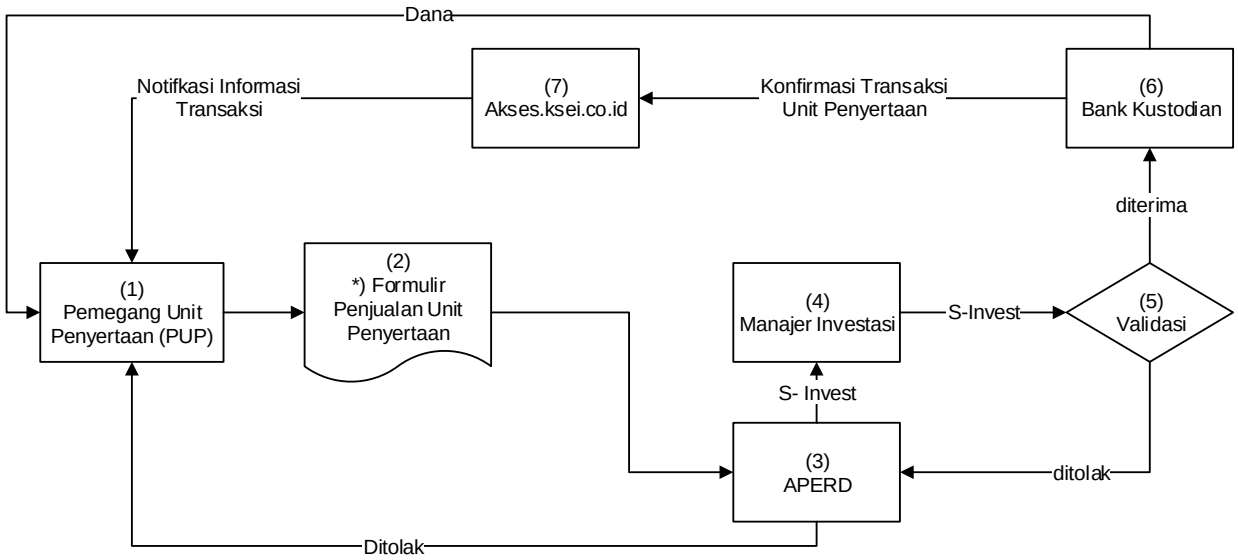

*) Dalam hal Manajer Investasi atau Agen Penjual Efek Reksa Dana yang ditunjuk oleh Manajer Investasi (jika ada) di bawah koordinasi Manajer Investasi menyediakan sistem elektronik, Pemegang Unit Penyertaan dapat menyampaikan aplikasi penjualan kembali Unit Penyertaan berbentuk formulir elektronik dengan menggunakan sistem elektronik yang disediakan oleh Manajer Investasi atau Agen Penjual Efek Reksa Dana yang ditunjuk oleh Manajer Investasi (jika ada).

18.3 SKEMA PENGALIHAN INVESTASI

a. Tanpa melalui Agen Penjual Efek Reksa Dana (APERD)

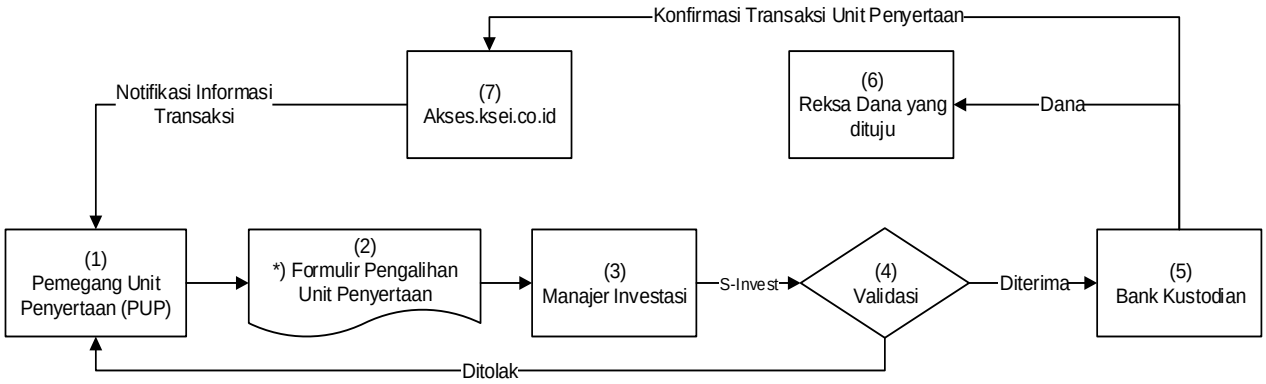

b. Melalui Agen Penjual Efek Reksa Dana (APERD) (jika ada)

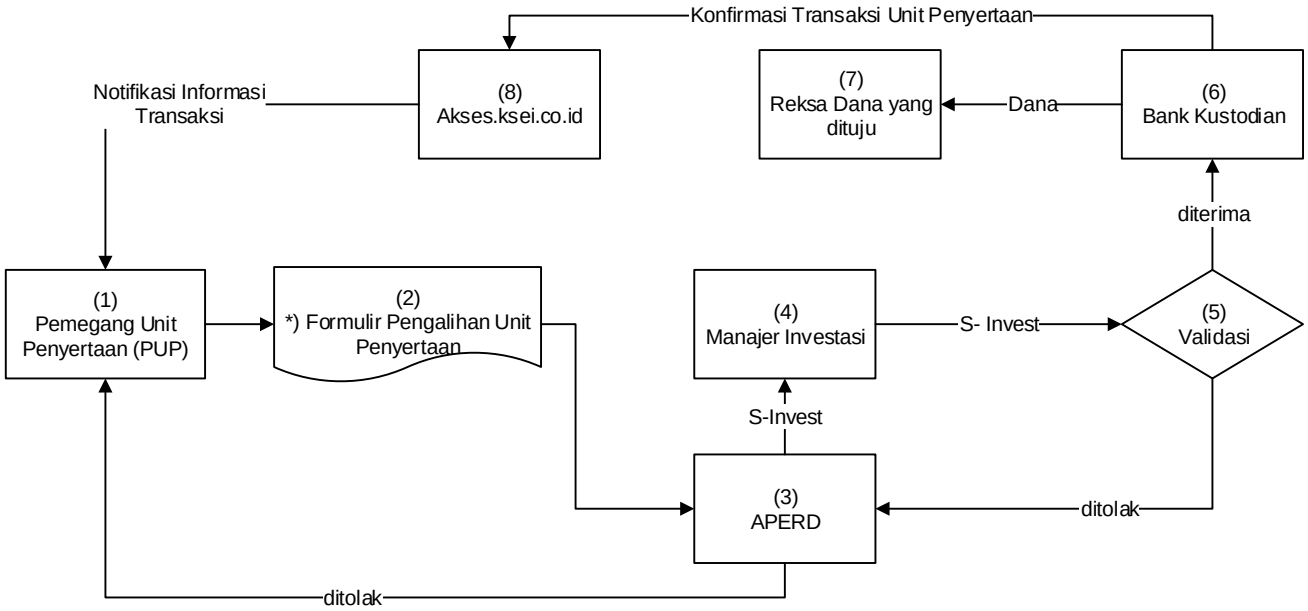

**)Dalam hal Manajer Investasi atau Agen Penjual Efek Reksa Dana yang ditunjuk oleh Manajer Investasi (jika ada) di bawah koordinasi Manajer Investasi menyediakan sistem elektronik, Pemegang Unit Penyertaan dapat menyampaikan aplikasi pengalihan investasi berbentuk formulir elektronik dengan menggunakan sistem elektronik yang disediakan oleh Manajer Investasi atau Agen Penjual Efek Reksa Dana yang ditunjuk oleh Manajer Investasi (jika ada).*

Sistem Pengelolaan Investasi Terpadu *atau disingkat* ***S-INVEST*** *adalah sistem atau sarana elektronik terpadu yang mengintegrasikan seluruh proses Transaksi Produk Investasi, Transaksi Aset Dasar, dan pelaporan di industri pengelolaan investasi.*

BAB XIX

PENYELESAIAN PENGADUAN PEMEGANG UNIT PENYERTAAN

19.1. Pengaduan

i. Pengaduan oleh Pemegang Unit Penyertaan disampaikan kepada Manajer Investasi, yang wajib diselesaikan oleh Manajer Investasi dengan mekanisme sebagaimana dimaksud dalam butir 19.2. di bawah.

ii. Dalam hal pengaduan tersebut berkaitan dengan fungsi Bank Kustodian, maka Manajer Investasi akan menyampaikannya kepada Bank Kustodian, dan Bank Kustodian wajib menyelesaikan pengaduan dengan mekanisme sebagaimana dimaksud dalam butir 19.2. di bawah.

19.2. Mekanisme Penyelesaian Pengaduan

i. Dengan mengacu pada ketentuan dalam butir 19.1. di atas, Manajer Investasi dan/atau Bank Kustodian akan melayani dan menyelesaikan adanya pengaduan Pemegang Unit Penyertaan. Penyelesaian pengaduan yang dilakukan oleh Bank Kustodian wajib ditembuskan kepada Manajer Investasi.

ii. Manajer Investasi dan/atau Bank Kustodian wajib segera menindaklanjuti dan menyelesaikan pengaduan Pemegang Unit Penyertaan yang disampaikan secara lisan paling lambat 5 (lima) Hari Kerja sejak pengaduan diterima.

iii. Dalam hal Manajer Investasi dan/atau Bank Kustodian membutuhkan dokumen pendukung atas pengaduan yang disampaikan oleh Pemegang Unit Penyertaan secara lisan sebagaimana dimaksud pada butir ii di atas, Manajer Investasi dan/atau Bank Kustodian meminta kepada Pemegang Unit Penyertaan untuk menyampaikan Pengaduan secara tertulis dengan melampirkan dokumen pendukung yang diperlukan.

iv. Manajer Investasi dan/atau Bank Kustodian wajib melakukan tindak lanjut dan melakukan penyelesaian pengaduan secara tertulis paling lama 10 (sepuluh) Hari Kerja sejak dokumen yang berkaitan langsung dengan pengaduan Pemegang Unit Penyertaan diterima secara lengkap.

v. Manajer Investasi dan/atau Bank Kustodian dapat memperpanjang jangka waktu sebagaimana dimaksud dalam butir iv di atas sesuai dengan syarat dan ketentuan yang diatur dalam POJK Tentang Pelindungan Konsumen dan Masyarakat di Sektor Jasa Keuangan.

vi. Perpanjangan jangka waktu penyelesaian pengaduan sebagaimana dimaksud pada butir v di atas akan diberitahukan secara tertulis kepada Pemegang Unit Penyertaan yang mengajukan pengaduan sebelum jangka waktu sebagaimana dimaksud pada butir v berakhir.

vii. Manajer Investasi dan/atau Bank Kustodian menyediakan informasi mengenai status pengaduan Pemegang Unit Penyertaan melalui berbagai sarana komunikasi yang disediakan oleh Manajer Investasi, antara lain melalui website, surat, email atau telepon.

19.3. Penyelesaian Pengaduan

i. Manajer Investasi dan/atau Bank Kustodian dapat melakukan penyelesaian pengaduan sesuai dengan ketentuan internal yang mengacu pada ketentuan-ketentuan sebagaimana diatur dalam POJK Tentang Pelindungan Konsumen dan Masyarakat di Sektor Jasa Keuangan *jo.* POJK Tentang Layanan Pengaduan Konsumen di Sektor Jasa Keuangan.

ii. Selain penyelesaian pengaduan sebagaimana dimaksud dalam angka 19.1. di atas, Pemegang Unit Penyertaan dapat memanfaatkan layanan pengaduan yang disediakan oleh OJK untuk upaya penyelesaian melalui mekanisme yang diatur dalam POJK Tentang Pelindungan Konsumen dan Masyarakat di Sektor Jasa Keuangan *jo.* POJK Tentang Layanan Pengaduan Konsumen dan Masyarakat di Sektor Jasa Keuangan oleh Otoritas Jasa Keuangan.

19.4. Penyelesaian Sengketa

Dalam hal tidak tercapai kesepakatan penyelesaian Pengaduan, Pemegang Unit Penyertaan dan Manajer Investasi dan/atau Bank Kustodian akan melakukan penyelesaian sengketa dengan mekanisme penyelesaian sengketa berupa arbitrase melalui Lembaga Alternatif Penyelesaian Sengketa (LAPS) di Sektor Jasa Keuangan yang telah memperoleh persetujuan dari OJK dengan syarat, ketentuan dan tata cara sebagaimana dimaksud dalam POJK Tentang Lembaga Alternatif Penyelesaian Sengketa di Sektor Jasa Keuangan serta sesuai dengan peraturan mengenai prosedur penyelesaian sengketa yang diterbitkan oleh LAPS dan telah disetujui oleh OJK, dan mengacu kepada Undang-undang Nomor 30 Tahun 1999 (seribu sembilan ratus sembilan puluh sembilan) tentang Arbitrase Dan Alternatif Penyelesaian Sengketa, berikut semua perubahannya ("Undang-Undang Arbitrase dan Alternatif Penyelesaian Sengketa") sebagaimana relevan.

BAB XX

PENAMBAHAN DAN PENUTUPAN KELAS UNIT PENYERTAAN

20.1. Manajer Investasi dapat menambah jumlah Kelas Unit Penyertaan dan jumlah Unit Penyertaan pada masing-masing Kelas Unit Penyertaan SUCORINVEST DANA PRIORITAS SEHAT dengan melakukan perubahan Prospektus ini sesuai dengan ketentuan perundang-undangan yang berlaku dan Prospektus ini. Penambahan Kelas Unit Penyertaan berlaku sejak Tanggal Penerbitan Kelas Unit Penyertaan.

20.2. Dalam hal suatu Kelas Unit Penyertaan SUCORINVEST DANA PRIORITAS SEHAT diperintahkan untuk ditutup oleh OJK berdasarkan ketentuan peraturan perundang-undangan berlaku, Manajer Investasi wajib:

1. melakukan perubahan Kontrak Investasi Kolektif SUCORINVEST DANA PRIORITAS SEHAT sesuai dengan ketentuan peraturan perundangan yang berlaku; dan
2. menginstruksikan Bank Kustodian untuk menghentikan penghitungan Nilai Aktiva Bersih Kelas Unit Penyertaan SUCORINVEST DANA PRIORITAS SEHAT yang ditutup pada tanggal dilakukannya perubahan Kontrak Investasi Kolektif SUCORINVEST DANA PRIORITAS SEHAT.

Pada tanggal yang sama dengan dilakukannya perubahan Kontrak Investasi Kolektif SUCORINVEST DANA PRIORITAS SEHAT dan berdasarkan konfirmasi tertulis dari Pemegang Unit Penyertaan pada Kelas Unit Penyertaan yang ditutup, Manajer Investasi akan menginstruksikan Bank Kustodian untuk melakukan pembayaran pelunasan Kelas Unit Penyertaan SUCORINVEST DANA PRIORITAS SEHAT yang ditutup ke rekening yang terdaftar atas nama Pemegang Unit Penyertaan, dengan ketentuan pembayaran pelunasan dilakukan paling lambat 7 (tujuh) Hari Bursa sejak perubahan Kontrak Investasi Kolektif SUCORINVEST DANA PRIORITAS SEHAT.

20.3. Dalam hal Manajer Investasi dan Bank Kustodian telah sepakat untuk menutup suatu Kelas Unit Penyertaan SUCORINVEST DANA PRIORITAS SEHAT, Manajer Investasi wajib:

1. menyampaikan pemberitahuan rencana penutupan Kelas Unit Penyertaan kepada Pemegang Unit Penyertaan pada Kelas Unit Penyertaan yang ditutup;
2. menandatangani kesepakatan penutupan Kelas Unit Penyertaan dengan Bank Kustodian;
3. melakukan perubahan Kontrak Investasi Kolektif SUCORINVEST DANA PRIORITAS SEHAT sesuai dengan ketentuan peraturan perundangan yang berlaku; dan
4. menginstruksikan Bank Kustodian untuk menghentikan penghitungan Nilai Aktiva Bersih Kelas Unit Penyertaan SUCORINVEST DANA PRIORITAS SEHAT yang ditutup pada tanggal dilakukannya perubahan Kontrak Investasi Kolektif SUCORINVEST DANA PRIORITAS SEHAT.

Pada tanggal yang sama dengan dilakukannya perubahan Kontrak dan berdasarkan konfirmasi tertulis dari Pemegang Unit Penyertaan pada Kelas Unit Penyertaan yang ditutup, Manajer Investasi akan menginstruksikan Bank Kustodian untuk melakukan pembayaran pelunasan Kelas Unit Penyertaan SUCORINVEST DANA PRIORITAS SEHAT yang ditutup ke rekening yang terdaftar atas nama Pemegang Unit Penyertaan, dengan ketentuan pembayaran pelunasan dilakukan paling lambat 7 (tujuh) Hari Bursa sejak perubahan Kontrak Investasi Kolektif SUCORINVEST DANA PRIORITAS SEHAT.

20.4. Penutupan seluruh Kelas Unit Penyertaan SUCORINVEST DANA PRIORITAS SEHAT berlaku dalam hal SUCORINVEST DANA PRIORITAS SEHAT dibubarkan dan dilikuidasi.

BAB XXI

PENYEBARLUASAN PROSPEKTUS DAN FORMULIR–FORMULIR BERKAITAN DENGAN PEMBELIAN UNIT PENYERTAAN

21.1. Informasi, Prospektus, Formulir Pembukaan Rekening, dan Formulir Pemesanan Pembelian Unit Penyertaan SUCORINVEST DANA PRIORITAS SEHAT (jika ada) dapat diperoleh di kantor Manajer Investasi, serta Agen-agen Penjual Efek Reksa Dana yang ditunjuk oleh Manajer Investasi (jika ada). Hubungi Manajer Investasi untuk informasi lebih lanjut.

21.2. Untuk menghindari keterlambatan dalam penyediaan Laporan Bulanan SUCORINVEST DANA PRIORITAS SEHAT dan/atau informasi lainnya mengenai investasi, Pemegang Unit Penyertaan diharapkan untuk memberitahukan secepatnya mengenai perubahan alamat dan/atau alamat surat elektronik (*email*) kepada Manajer Investasi atau melalui Agen Penjual Efek Reksa Dana yang ditunjuk oleh Manajer Investasi (jika ada) tempat Pemegang Unit Penyertaan yang bersangkutan melakukan pembelian.

Manajer Investasi
PT Sucorinvest Asset Management
Equity Tower Lt. 31
Jl. Jend. Sudirman Kav 52-53
Jakarta 12190
Telepon: (021) 299 60800
Faksimili: (021) 5797 3929

Bank Kustodian
Standard Chartered Bank, Cabang Jakarta
World Trade Center II Lt 3
Jl. Jendral Sudirman Kav 29-31
Jakarta 12920
Telp. +6221 2555 0200
Fax. +6221 25550002 / 304150025